พระวิหาร ภาคเหนือ

โครงการแบบมาตรฐานอาคารศาลาพักผ่อนเพื่อประชาชน

พระวิหาร ภาคเหนือ

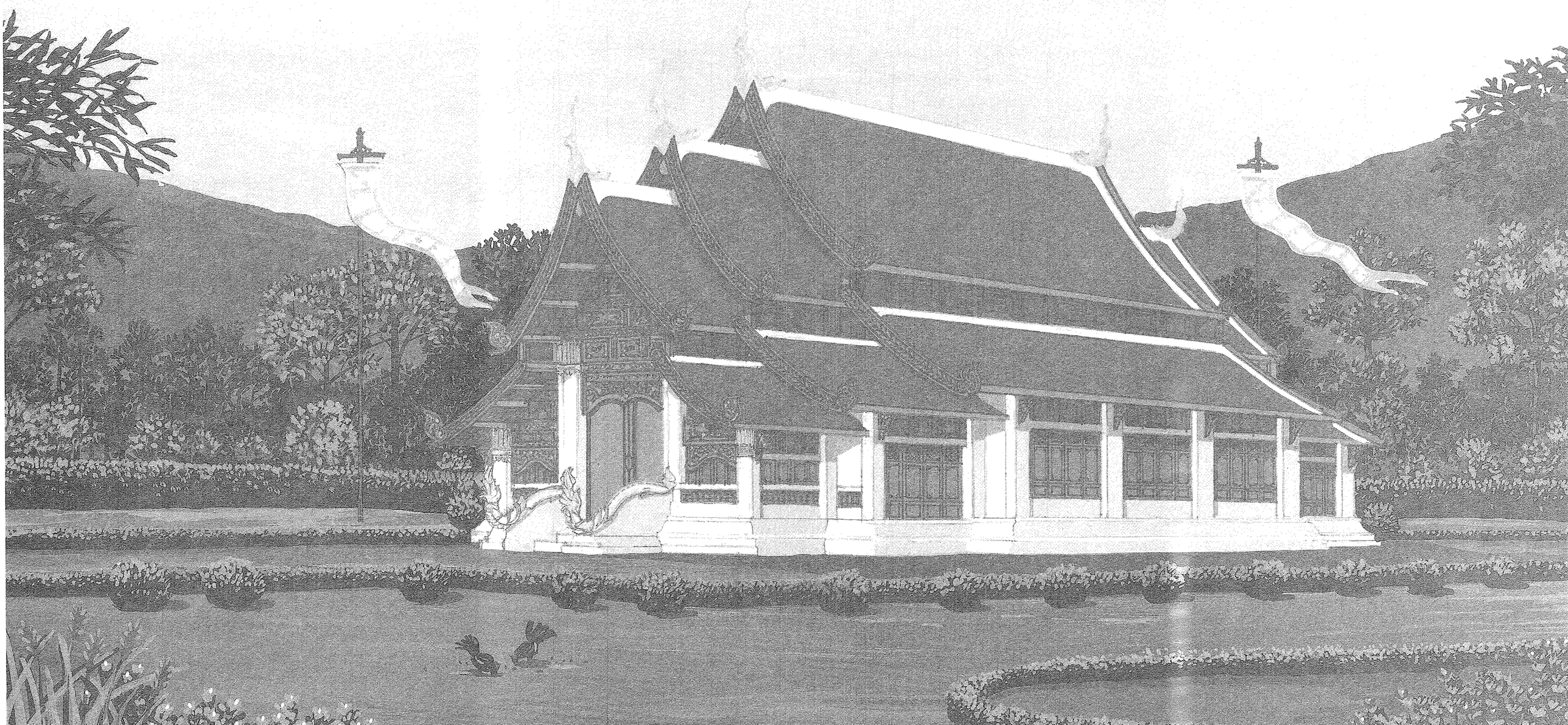

หน้า

รายการสถาปัตยกรรม

สารบัญแบบ	1
รายการประกอบแบบ	2
ผังบริเวณพื้นพระวิหาร	3
แปลนพื้นพระวิหาร	4
แปลนหลังคาพระวิหาร	5
รูปด้าน 1	6
รูปด้าน 2	7
รูปด้าน 3	8
รูปด้าน 4	9
รูปตัด ก	10
รูปตัด ข	11
ขยายประตู-หน้าต่าง	12
ขยายบันได-1, บันได-2	13
แบบขยายรูปด้านหน้า – 1	14
แบบขยายรูปด้านหน้า – 2	15
แบบขยาย 1-1	16
ขยายบัวฐานอาคาร	17
ขยายชุกชีพระประธาน	18

รายการวิศวกรรมโครงสร้าง

รายการประกอบแบบโครงสร้าง	19
แปลนฐานรากเสาเข็ม	20
แปลนฐานรากแผ่	21
แปลนคาน, พื้นชั้นล่าง	22
แปลนโครงหลังคา	23
แบบขยายฐานราก F2, F3	24
แบบขยายฐานราก F5	25
แบบขยายฐานรากแผ่ F2, F3, F5	26
ตารางเสา, W, รอยต่อเสา CN และคาน ค.ส.ล.	27
แบบขยายพื้น S1, S1A, S2, S2A, แบบขยายพื้น S3 (ด้านสั้น)	28
แบบขยายพื้น S3 (ด้านยาว), แบบขยายพื้น S4, S4A, S4B	29
แบบขยายพื้น S5, S0, SX, แบบขยายบันได ST1, ST2	30
แบบขยายคาน B1, B2, B2X, B3, B3X	31
แบบขยายคาน B4, B4A, B5, B6, B7, B8, B9, B10	32
แบบขยายคาน B11, B11A, B12, B13, B14, B14A	33
แบบขยายคาน B15, B15A, B16, B16A, B16B	34
แบบขยาย FR1	35
แบบขยาย FR2	36
แบบขยาย FR3	37

รายการวิศวกรรมสุขาภิบาล

รายการประกอบแบบ	38
แปลนระบบสุขาภิบาลพื้น	39
แบบขยายรางระบายน้ำ	40

รายการวิศวกรรมไฟฟ้า

สัญลักษณ์ รายละเอียดระบบไฟฟ้า	41
แผงสวิตช์อัตโนมัติ “LP”	42
ผังไฟฟ้า	43
ผังล่อฟ้าหลังคา	44

สารบัญแบบ

แบบสถาปัตยกรรม

แผ่นที่	รายการ	เลขที่แบบ
A-01	สารบัญแบบ , รายการวัสดุ	
A-02	รายการประกอบแบบ	
A-03	ผังบริเวณพื้นพระวิหาร	
A-04	แปลนพื้นพระวิหาร	
A-05	แปลนหลังคาพระวิหาร	
A-06	รูปด้าน 1	
A-07	รูปด้าน 2	
A-08	รูปด้าน 3	
A-09	รูปด้าน 4	
A-10	รูปตัด ก	
A-11	รูปตัด ข	
A-12	แบบขยายประตู , แบบขยายหน้าต่าง	
A-13	แบบขยายบันได 1, บันได 2	
A-14	แบบขยายรูปด้านหน้า 1	
A-15	แบบขยายรูปด้านหน้า 2	
A-16	แบบขยาย 1 - 1	
A-17	แบบขยายบัวฐานอาคาร	
A-18	แบบขยายซุ้มพระประธาน	

แบบวิศวกรรมโครงสร้าง

แผ่นที่	รายการ	เลขที่แบบ
S-01	รายการประกอบแบบโครงสร้าง	
S-02	แปลนฐานรากเสาเข็ม	
S-03	แปลนฐานรากแผ่	
S-04	แปลนคาน,พื้นชั้นล่าง	
S-05	แปลนโครงหลังคา	
S-06	แบบขยายฐานราก F2,F3	
S-07	แบบขยายฐานราก F5	
S-08	แบบขยายฐานรากแผ่ F2,F3,F5	
S-09	ตารางเสา ,w, รอยต่อเสา CN และคาน คสล	
S-10	แบบขยายพื้น,แบบขยายพื้น S1,S1A,S2,S2A,แบบขยายพื้น S3 (ด้านสั้น)	
S-11	แบบขยายพื้น,แบบขยายพื้น S3 (ด้านยาว), แบบขยายพื้น S4, S4A, S4B	
S-12	แบบขยายพื้น,แบบขยายพื้น S5, S0, SX,แบบขยายบันได ST1, ST2	
S-13	แบบขยายคาน B1, B2, B2X ,B3, B3X	
S-14	แบบขยายคาน B4, B4A, B5 ,B6, B7, B8, B9, B10	
S-15	แบบขยายคาน B11, B11A, B12 ,B13, B14, B14A	
S-16	แบบขยายคาน B15, B15A, B16 ,B16A, B16B	
S-17	แบบขยาย FR1	
S-18	แบบขยาย FR2	
S-19	แบบขยาย FR3	

สัญญลักษณ์รายการประกอบแบบ

รายการ	สัญญลักษณ์	
เส้นบอกระยะ		คูนย์กลาง ถึง คูนย์กลาง
		คูนย์กลาง ถึง ริม
		ริม ถึง ริม
	ห้องนอน	ชื่อห้อง
	+12.00	แสดงระดับพื้น
แบบขยาย	A / A-04	ชื่อแบบขยาย
		เลขที่แบบที่แบบขยายปรากฏ
รูปด้าน	1 / A-01	ชื่อรูปด้าน
		เลขที่แบบที่รูปด้านปรากฏ
รูปตัด	A / A-04	ชื่อรูปตัด
		เลขที่แบบที่รูปตัดปรากฏ
		เส้นแนวตัด
ประตู	1	ประตู
		เบอร์ประตู
หน้าต่าง	3	หน้าต่าง
		เบอร์หน้าต่าง
ผ้าเพดาน	1	วัสดุผ้าเพดาน
พื้น	1	วัสดุพื้น
ผนัง	1	วัสดุผนัง
แสดงระดับ	+12.00	
ดิน		
ทราย		
คอนกรีต		
ผนังก่ออิฐ		
ไม้		
ตำแหน่งไฟฉุกเฉิน	E	
ตำแหน่งเครื่องดับเพลิง	F	

แบบวิศวกรรมไฟฟ้า

แผ่นที่	รายการ	เลขที่แบบ
E-01	สัญลักษณ์, รายละเอียดงานระบบไฟฟ้า	
E-02	แผงสวิตช์ตัดตอนอัตโนมัติ "LP"	
E-03	ผังไฟฟ้า	
E-04	ผังระบบล่อฟ้าหลังคา	

แบบระบบวิศวกรรมสุขาภิบาล

แผ่นที่	รายการ	เลขที่แบบ
SN-01	รายการประกอบแบบ	
SN-02	แปลนระบบสุขาภิบาลพื้น	
SN-03	แบบขยายรางระบายน้ำ	

วัสดุพื้น

สัญญลักษณ์	รายการ
F1	พื้นหินแกรนิต ขนาด 0.40 x 0.80 เมตร
F2	พื้นทำผิวทรายล้าง

วัสดุผนัง

สัญญลักษณ์	รายการ
1	ผนัง คสล.หรือผนังก่ออิฐฉาบปูนเรียบทาสี

วัสดุผ้าเพดาน

สัญญลักษณ์	รายการ
1	ผ้าเพดานกระเบื้องกระดาษหนา 6 มม. ตามแนวจันทัน
2	ผ้าเพดานชายคาไม้สำเร็จรูปติดตามแนวจันทัน

กรมโยธาธิการและผังเมือง

โครงการอาคารศาสนาเพื่อประชาชน

แบบ

พระวิหาร ภาคเหนือ

ประธานคณะทำงาน

สถาปนิกใหญ่

สำนักสถาปัตยกรรม

ผู้อำนวยการสำนัก

สถาปัตยกรรม		สถาปนิก
		สถาปนิก

สำนักวิศวกรรมโครงสร้างและงานระบบ

ผู้อำนวยการสำนัก

วิศวกรรม โครงสร้าง		วิศวกร
		วิศวกร
วิศวกรรม สุขาภิบาล		วิศวกร
		วิศวกร
วิศวกรรม ไฟฟ้า		วิศวกร
		วิศวกร
วิศวกรรม เครื่องกล		วิศวกร
		วิศวกร

อนุมัติ

(นายสว่าง ศรีศกุน)

อธิบดีกรมโยธาธิการและผังเมือง

แสดงแบบ

สารบัญแบบ,รายการวัสดุ

สัญญลักษณ์แบบ

มาตราส่วน	-
วัน/เดือน/ปี	กค.2548
เลขที่แบบ	มบ1480304
แผ่นที่ A-01	จำนวนแผ่น 18

พระวิหาร ภาคเหนือ

รายการประกอบแบบ

1. **<u>วัตถุประสงค์</u>**

กรมโยธาธิการและผังเมืองมีความประสงค์ทำการออกแบบศาสนสถานตามดำริของฯพณฯ นายกรัฐมนตรี เพื่อตอบสนองความต้องการของประชาชนทุกชุมชนในชาติเพื่อใช้ในการประกอบศาสนกิจตามความเชื่อ ความศรัทธา เป็นศูนย์รวมชุมชนทางด้านจิตใจ และเป็นศูนย์รวมกิจกรรมต่าง ๆ ในแต่ละชุมชน

โดยกรมโยธาธิการและผังเมืองไม่คิดค่าบริการออกแบบใด ๆ ทั้งสิ้น

2. **<u>รายละเอียดประกอบแบบ</u>**

2.1 **การวางผังและระดับ**

ผู้รับจ้างจะต้องทำการวางผังระดับมาตรฐานให้ถูกต้องเรียบร้อยตามกฎหมายควบคุมอาคารก่อนดำเนินการต่อไป

2.2 **งานฐานรากและโครงสร้าง ค.ส.ล.**

ตามที่ได้กำหนดไว้ในแบบและรายการวิศวกรรมโครงสร้างส่วนรายละเอียดอื่นๆ ให้ดำเนินการตามมาตรฐานงานก่อสร้าง มยธ.101 - มยธ. 106

2.3 **งานสถาปัตยกรรม**

ก. งานพื้น

- พื้นหินแกรนิต ขนาด 0.40 X 0.80 ม. หนา 2 ซม.
- พื้นทำผิวทรายล้าง
- น้ำยากันซึมใช้ของที่ผลิตในประเทศ

<u>หมายเหตุ</u> การเตรียมผิวพื้นและการปูวัสดุให้ทำตามมาตรฐานวิชาช่างที่ดี

ข. งานผนัง

- ผนังทั่วไปก่ออิฐมอญครึ่งแผ่นหรือเต็มแผ่น อิฐต้องเป็นอิฐที่แกร่ง เผาสุกเสมอ ไม่บิดเบี้ยว ต้องพรมน้ำให้ชุ่มก่อนก่อ
- การก่อชนคาน เสา หรือเอ็น ค.ส.ล. ต้องเสียบเหล็ก 6 มม. ทุกระยะไม่เกิน 40 ซม. โดยยื่นออกมา 25 ซม. และฝังในเสาคาน 10 ซม.
- การก่อชนกันเป็นมุม การก่อเว้นช่องสำหรับติดประตูหน้าต่าง และทุกระยะเกิน 2 ม. ตามความยาวของผนังหรือทุกระยะเกิน 3 ม. ให้ทำเอ็น หรือทับหลัง ค.ส.ล. หนาเท่าผนังกว้าง 15 ซม. เสริมเหล็ก 2 RB 6 มม. @ 0.20 ม.

ค. งานฝ้า

- ฝ้าเพดานกระเบื้องกระดาษหนา 6 มม.

ง. งานหลังคา

- หลังคากระเบื้องดินเผาเคลือบ โครงหลังคาตามที่ได้กำหนดไว้ในแบบและรายการวิศวกรรมโครงสร้าง

จ. งานประตู-หน้าต่าง

รายละเอียดตามระบุในแบบขยายประตู-หน้าต่าง และอุปกรณ์

ฉ. งานสี

- งานทาสีภายนอก สีทาผนังปูนใช้สีอะครีลิค 100%
  สีทางานเหล็กและไม้ ใช้สีน้ำมันตาม มอก.327-2538
- งานทาสีภายใน สีทาผนังปูนใช้สีน้ำตาม มอก.272-2531

<u>หมายเหตุ</u> วัสดุต่าง ๆ ดังกล่าวข้างต้น สามารถเปลี่ยนแปลงได้ตามความเหมาะสมและวัตถุประสงค์ของผู้ว่าจ้าง

2.4 **งานวิศวกรรมสุขาภิบาล**

ให้ติดตั้งตามแบบวิศวกรรมสุขาภิบาลและมาตรฐานการประปาฯ

2.5 **งานวิศวกรรมไฟฟ้า**

ให้ติดตั้งตามแบบวิศวกรรมไฟฟ้าและมาตรฐานการไฟฟ้าฯ

โครงการอาคารศาสนาเพื่อประชาชน	
แบบ พระวิหาร ภาคเหนือ	
ประธานคณะทำงาน	สถาปนิกใหญ่
สำนักสถาปัตยกรรม	ผู้อำนวยการสำนัก
สถาปัตยกรรม	สถาปนิก
	สถาปนิก
สำนักวิศวกรรมโครงสร้างและงานระบบ	ผู้อำนวยการสำนัก
วิศวกรรมโครงสร้าง	วิศวกร
	วิศวกร
วิศวกรรมสุขาภิบาล	วิศวกร
	วิศวกร
วิศวกรรมไฟฟ้า	วิศวกร
	วิศวกร
วิศวกรรมเครื่องกล	วิศวกร
	วิศวกร
อนุมัติ (นายสว่าง ศรีศกุน) อธิบดีกรมโยธาธิการและผังเมือง	
แสดงแบบ รายการประกอบแบบ	
มาตราส่วน –	
วัน/เดือน/ปี กค.2548	
เลขที่แบบ มบ.480304	
แผ่นที่ A-02	จำนวนแผ่น 18

พระวิหาร ภาคเหนือ

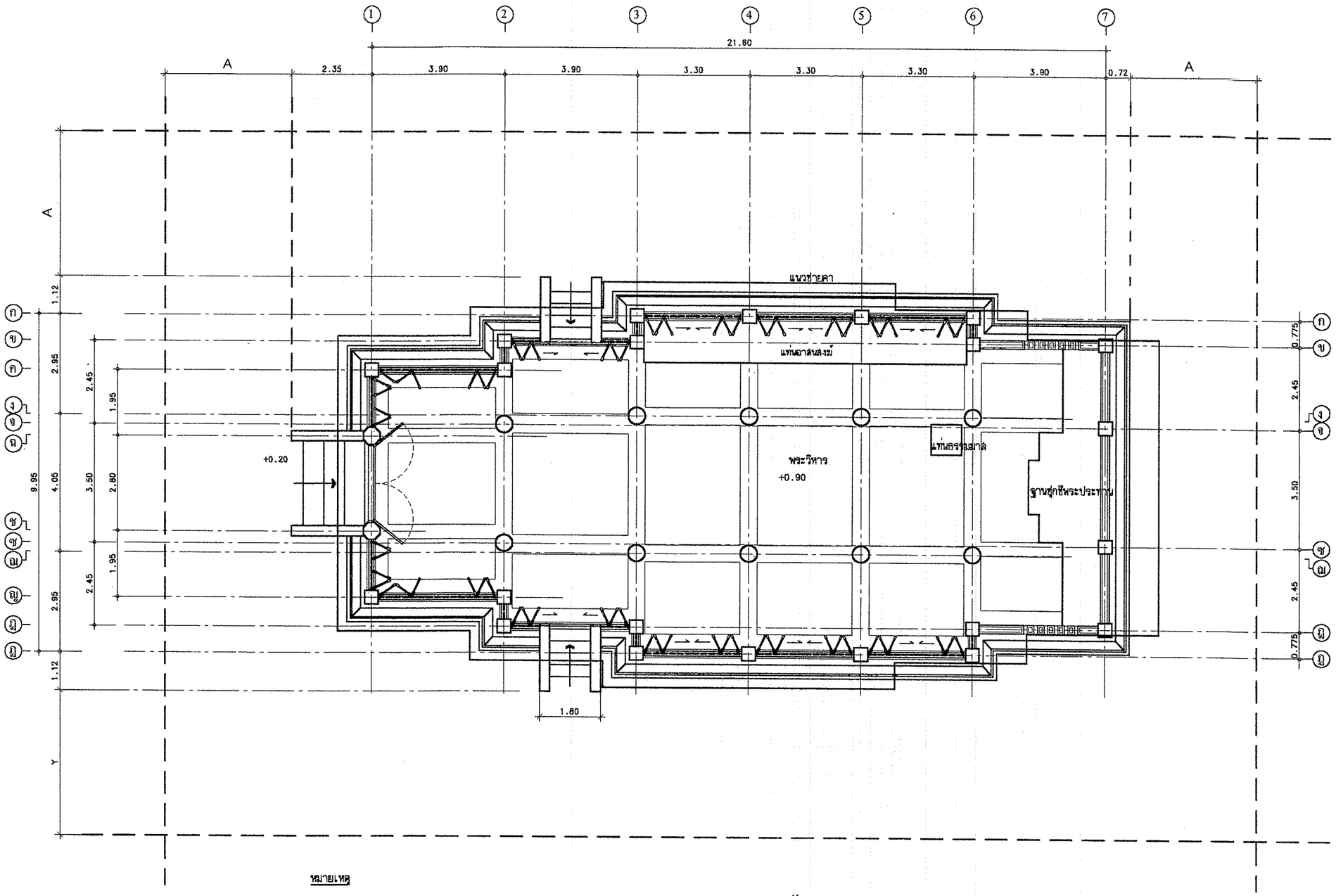

หมายเหตุ

ระยะ A = 3.00 เมตร

ผังบริเวณพื้นพระวิหาร

มาตราส่วน 1 : 125

โครงการอาคารศาสนาเพื่อประชาชน

แบบ

พระวิหาร ภาคเหนือ

ประธานคณะทำงาน

สถาปนิกใหญ่

สำนักสถาปัตยกรรม

ผู้อำนวยการสำนัก

สถาปัตยกรรม — สถาปนิก

สถาปนิก

สำนักวิศวกรรมโครงสร้างและงานระบบ

ผู้อำนวยการสำนัก

วิศวกรรม — วิศวกร

โครงสร้าง — วิศวกร

วิศวกรรม — วิศวกร

สุขาภิบาล — วิศวกร

วิศวกรรม — วิศวกร

ไฟฟ้า — วิศวกร

วิศวกรรม — วิศวกร

เครื่องกล — วิศวกร

อนุมัติ

(นายสว่าง ศรีศกุน)

อธิบดีกรมโยธาธิการและผังเมือง

แสดงแบบ

ผังบริเวณพื้นพระวิหาร

มาตราส่วน –

วัน/เดือน/ปี ก.ค.2548

เลขที่แบบ มบ.480304

แผ่นที่	จำนวนแผ่น
A-03	18

พระวิหาร ภาคเหนือ

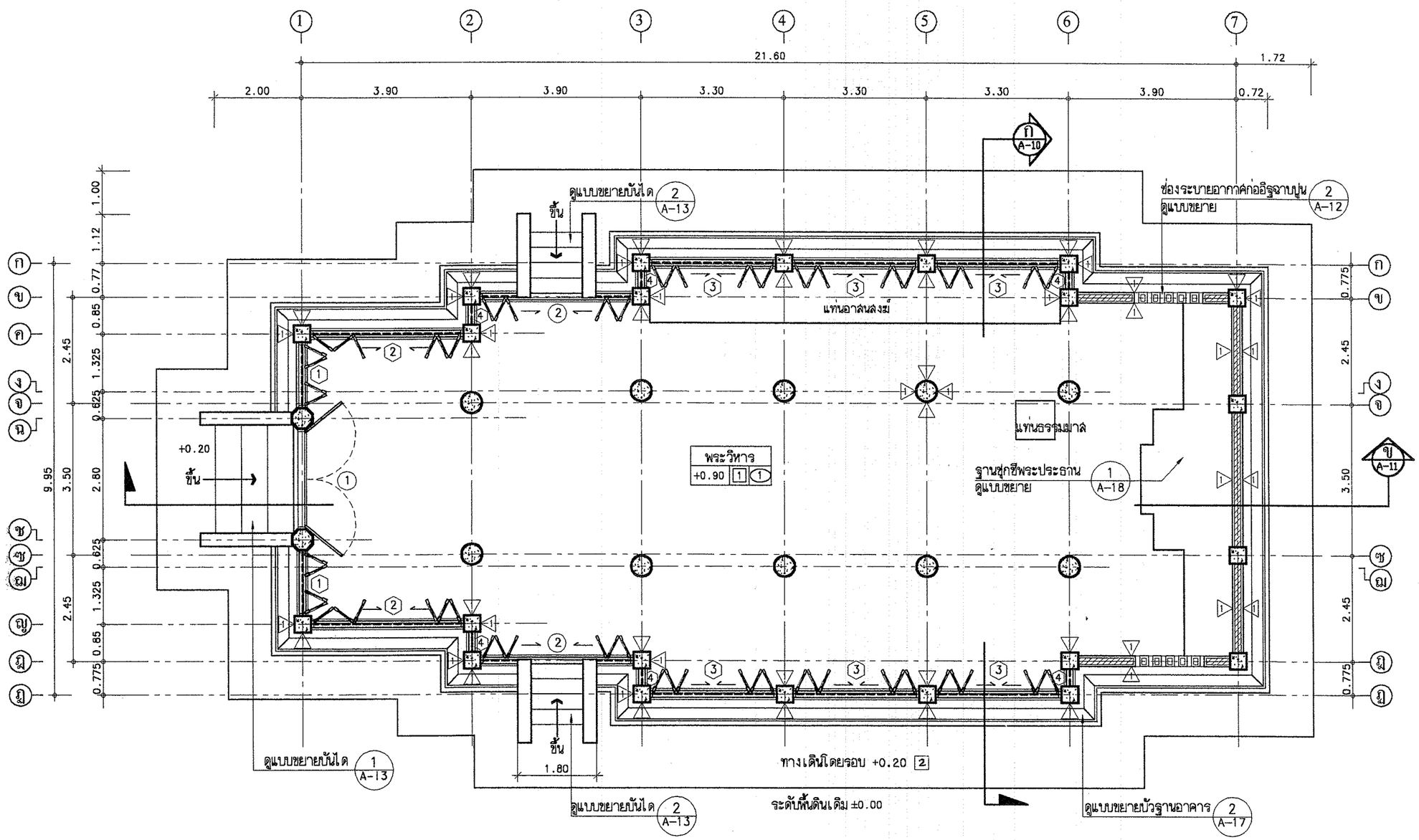

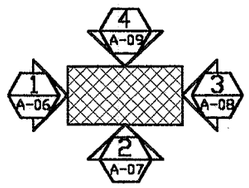

แปลนพื้นพระวิหาร

มาตราส่วน 1 : 100

หมายเหตุ ผนังโดยทั่วไปหากไม่ได้ระบุเป็นอย่างอื่นให้ใช้ - 1

โครงการอาคารศาสนาเพื่อประชาชน

แบบ

พระวิหาร ภาคเหนือ

ประธานคณะทำงาน — สถาปนิกใหญ่

สำนักสถาปัตยกรรม — ผู้อำนวยการสำนัก

สถาปัตยกรรม — สถาปนิก

สถาปนิก

สำนักวิศวกรรมโครงสร้างและงานระบบ — ผู้อำนวยการสำนัก

วิศวกรรมโครงสร้าง — วิศวกร

วิศวกรรมสุขาภิบาล — วิศวกร

วิศวกรรมไฟฟ้า — วิศวกร

วิศวกรรมเครื่องกล — วิศวกร

อนุมัติ

(นายสว่าง ศรีศกุน)

อธิบดีกรมโยธาธิการและผังเมือง

แสดงแบบ

แปลนพื้นพระวิหาร

มาตราส่วน	1 : 100
วัน/เดือน/ปี	ก.ค.2548
เลขที่แบบ	มบ.480304
แผ่นที่	A-04
จำนวนแผ่น	18

พระวิหาร ภาคเหนือ

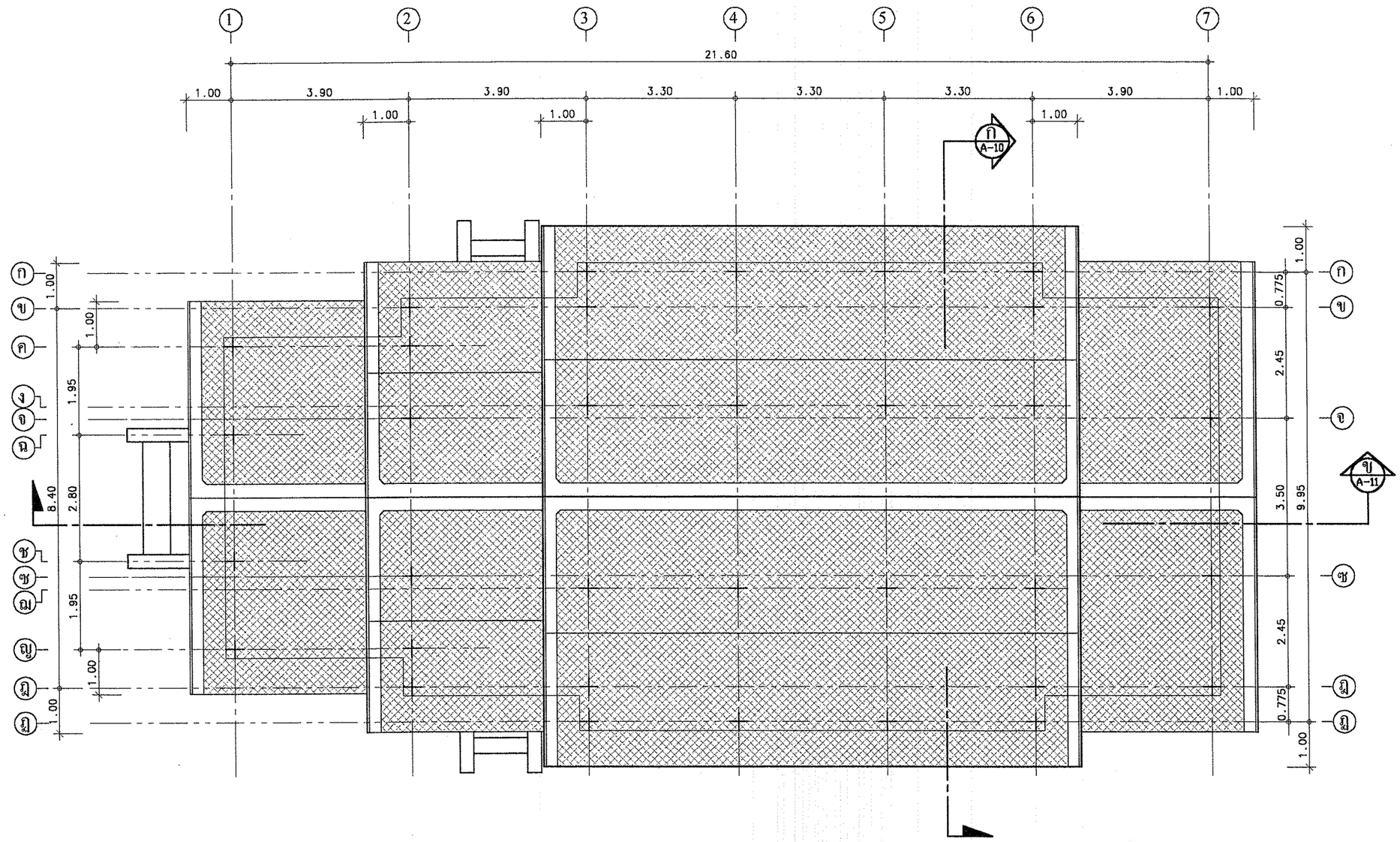

หลังคามุงกระเบื้องดินเผาหางตัด
หรือ มุงกระเบื้องแป้นเกล็ด

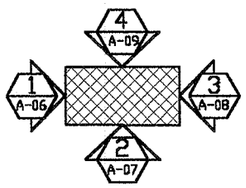

แปลนหลังคาพระวิหาร

มาตราส่วน 1 : 100

โครงการอาคารศาสนาเพื่อประชาชน	
แบบ	พระวิหาร ภาคเหนือ
ประธานคณะทำงาน	สถาปนิกใหญ่
สำนักสถาปัตยกรรม	ผู้อำนวยการสำนัก
สถาปัตยกรรม	สถาปนิก
	สถาปนิก
สำนักวิศวกรรมโครงสร้างและงานระบบ	ผู้อำนวยการสำนัก
วิศวกรรมโครงสร้าง	วิศวกร
	วิศวกร
วิศวกรรมสุขาภิบาล	วิศวกร
	วิศวกร
วิศวกรรมไฟฟ้า	วิศวกร
	วิศวกร
วิศวกรรมเครื่องกล	วิศวกร
	วิศวกร
อนุมัติ	(นายสว่าง ศรีศกุน) อธิบดีกรมโยธาธิการและผังเมือง
แสดงแบบ	แปลนหลังคาพระวิหาร
มาตราส่วน	1 : 100
วัน/เดือน/ปี	ก.ค.2548
เลขที่แบบ	มบ.480304
แผ่นที่	A-05
จำนวนแผ่น	18

พระวิหาร ภาคเหนือ

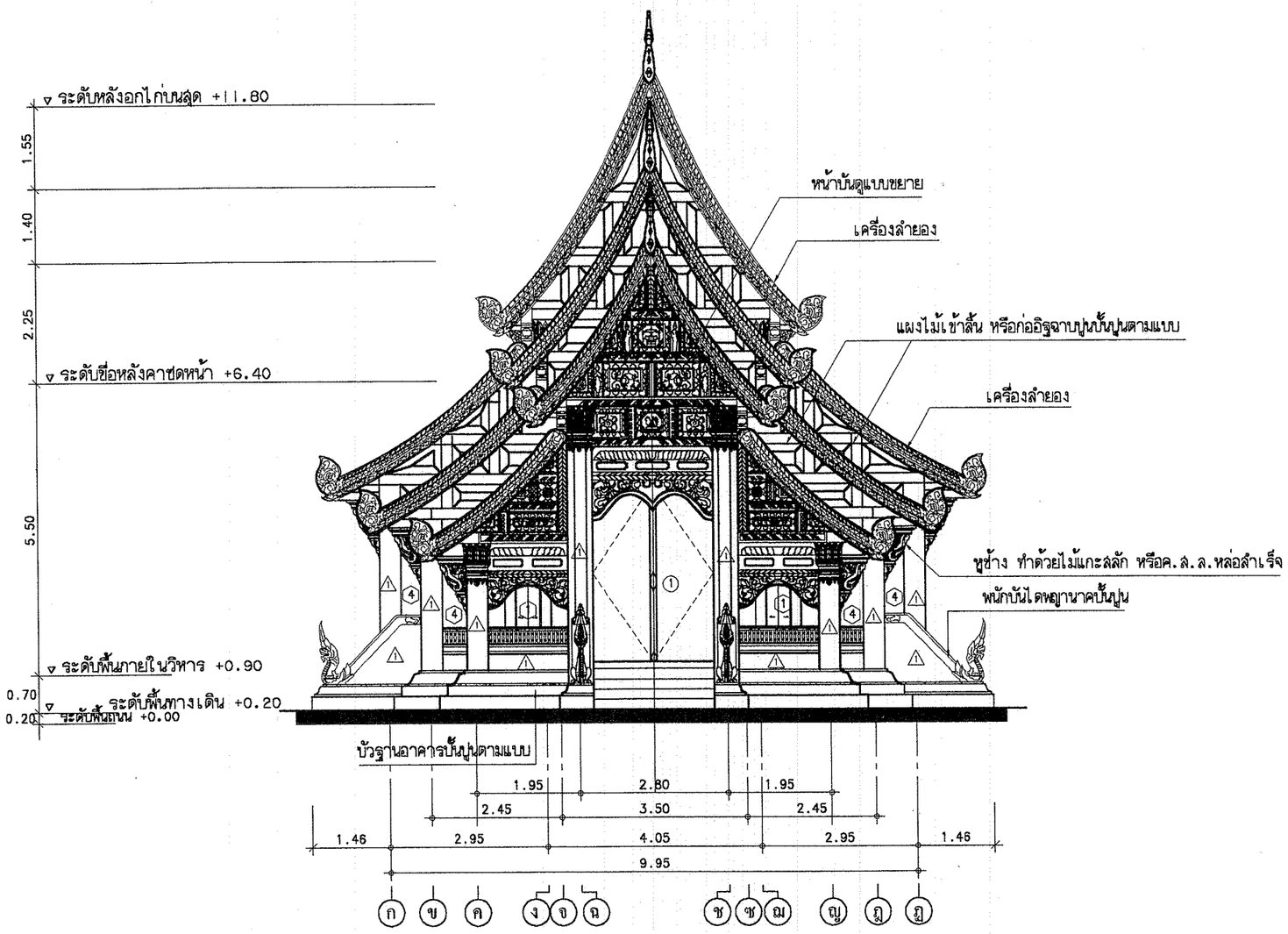

รูปด้าน 1

มาตราส่วน 1 : 100

โครงการอาคารศาสนาเพื่อประชาชน	
แบบ	พระวิหาร ภาคเหนือ
ประธานคณะทำงาน	สถาปนิกใหญ่
สำนักสถาปัตยกรรม	ผู้อำนวยการสำนัก
สถาปัตยกรรม	สถาปนิก / สถาปนิก
สำนักวิศวกรรมโครงสร้างและงานระบบ	ผู้อำนวยการสำนัก
วิศวกรรม / โครงสร้าง	วิศวกร / วิศวกร
วิศวกรรม / สุขาภิบาล	วิศวกร / วิศวกร
วิศวกรรม / ไฟฟ้า	วิศวกร / วิศวกร
วิศวกรรม / เครื่องกล	วิศวกร / วิศวกร
อนุมัติ	(นายสว่าง ศรีศกุน) อธิบดีกรมโยธาธิการและผังเมือง
แสดงแบบ	รูปด้าน 1
มาตราส่วน	1 : 100
วัน/เดือน/ปี	ก.ค.2548
เลขที่แบบ	มบ.480304
แผ่นที่	A-06
จำนวนแผ่น	18

พระวิหาร ภาคเหนือ

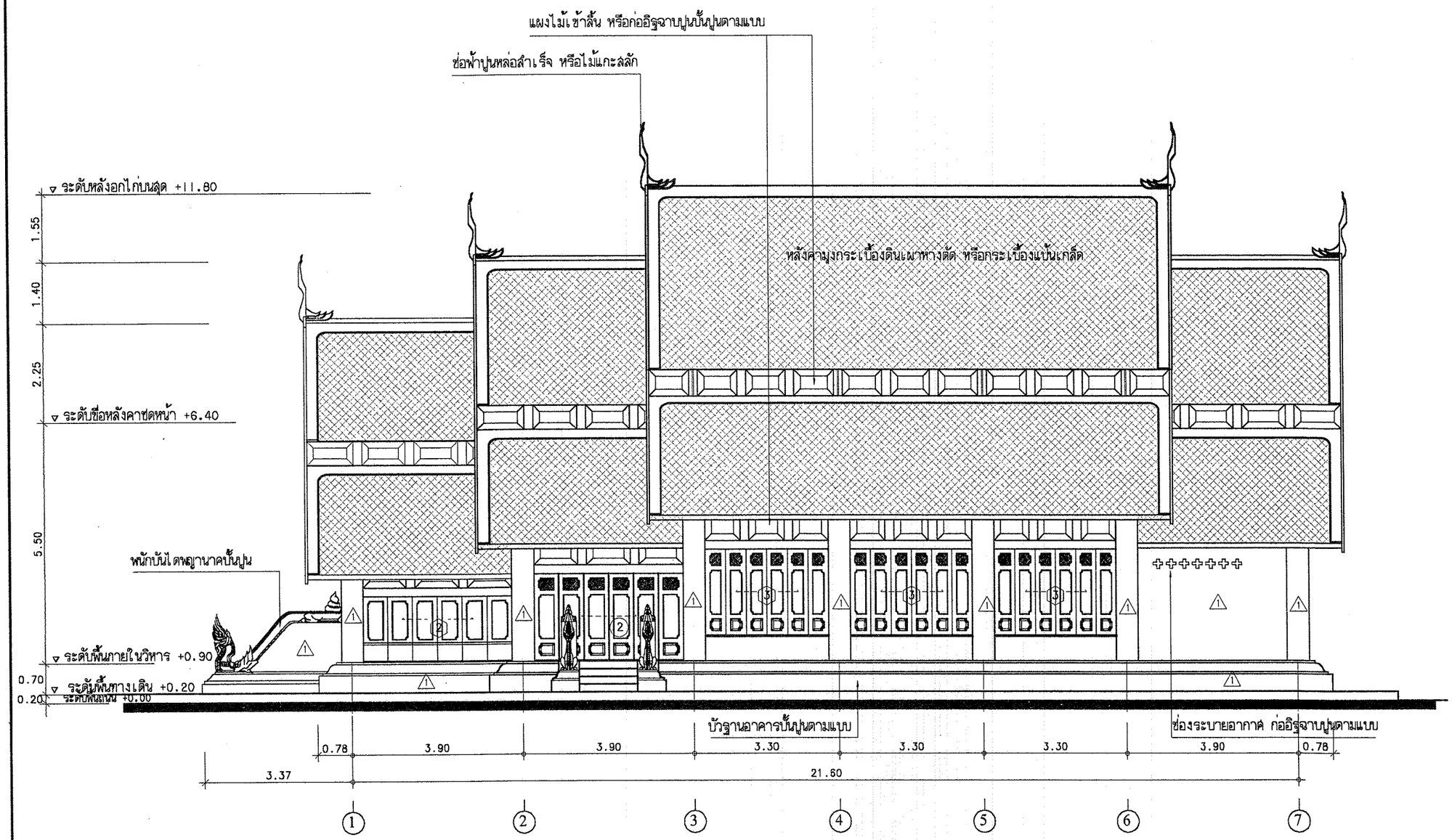

รูปด้าน 2

มาตราส่วน 1 : 100

โครงการอาคารศาสนาเพื่อประชาชน	
แบบ	พระวิหาร ภาคเหนือ
ประธานคณะทำงาน	สถาปนิกใหญ่
สำนักสถาปัตยกรรม	ผู้อำนวยการสำนัก
สถาปัตยกรรม	สถาปนิก
	สถาปนิก
สำนักวิศวกรรมโครงสร้างและงานระบบ	ผู้อำนวยการสำนัก
วิศวกรรม	วิศวกร
โครงสร้าง	วิศวกร
วิศวกรรม	วิศวกร
สุขาภิบาล	วิศวกร
วิศวกรรม	วิศวกร
ไฟฟ้า	วิศวกร
วิศวกรรม	วิศวกร
เครื่องกล	วิศวกร
อนุมัติ	(นายสว่าง ศรีศกุน) อธิบดีกรมโยธาธิการและผังเมือง
แสดงแบบ	รูปด้าน 2
มาตราส่วน	1 : 100
วัน/เดือน/ปี	ก.ค.2548
เลขที่แบบ	มบ.480304
แผ่นที่	A-07
จำนวนแผ่น	18

พระวิหาร ภาคเหนือ

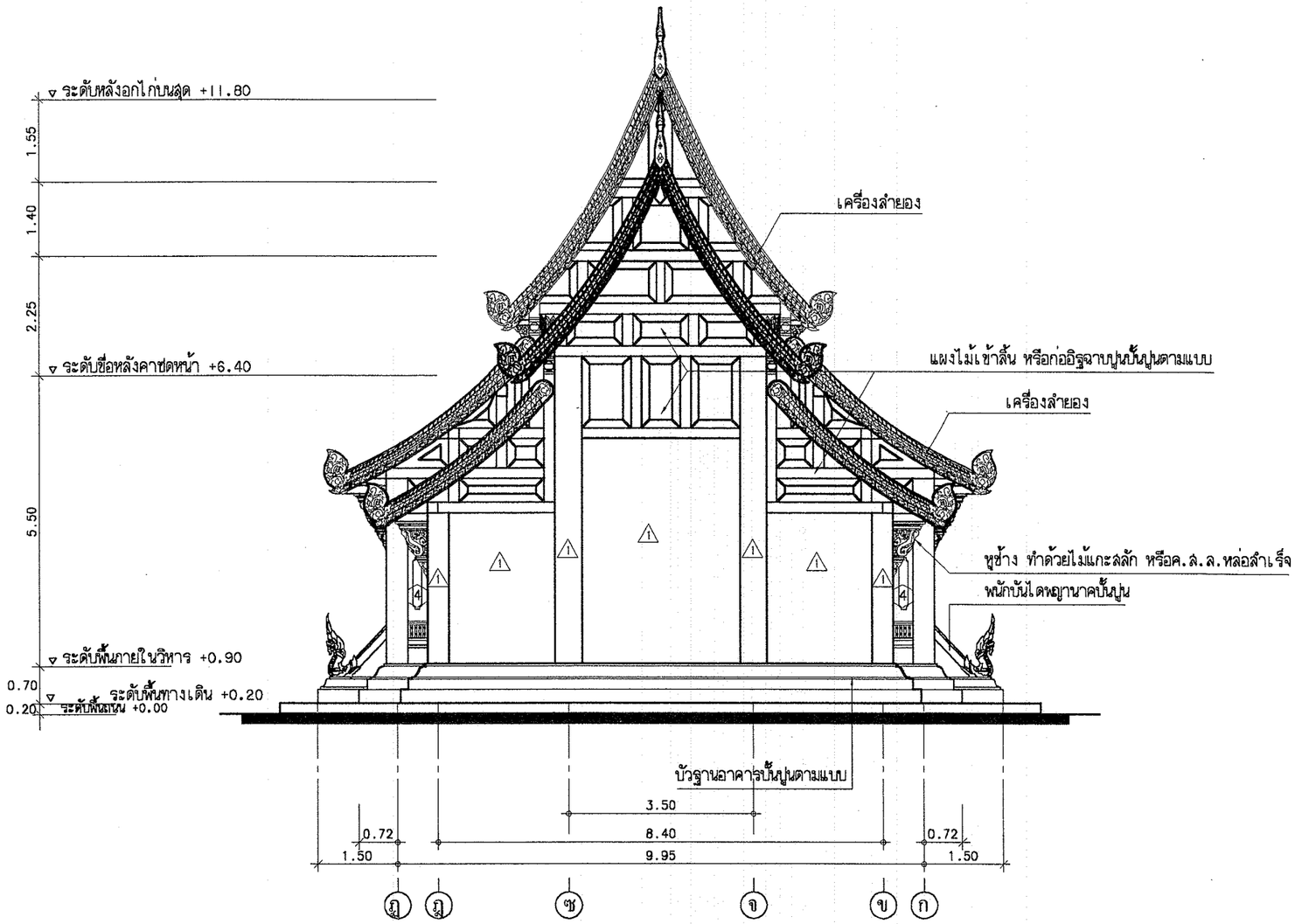

รูปด้าน 3

มาตราส่วน 1 : 100

โครงการอาคารศาสนาเพื่อประชาชน

แบบ

พระวิหาร ภาคเหนือ

ประธานคณะทำงาน

สถาปนิกใหญ่

สำนักสถาปัตยกรรม

ผู้อำนวยการสำนัก

สถาปัตยกรรม — สถาปนิก

สถาปนิก

สำนักวิศวกรรมโครงสร้างและงานระบบ

ผู้อำนวยการสำนัก

วิศวกรรม — วิศวกร

โครงสร้าง — วิศวกร

วิศวกรรม — วิศวกร

สุขาภิบาล — วิศวกร

วิศวกรรม — วิศวกร

ไฟฟ้า — วิศวกร

วิศวกรรม — วิศวกร

เครื่องกล — วิศวกร

อนุมัติ

(นายสว่าง ศรีศกุน)

อธิบดีกรมโยธาธิการและผังเมือง

แสดงแบบ

รูปด้าน 3

มาตราส่วน 1 : 100

วัน/เดือน/ปี ก.ค.2548

เลขที่แบบ มบ.480304

แผ่นที่	จำนวนแผ่น
A-08	18

พระวิหาร ภาคเหนือ

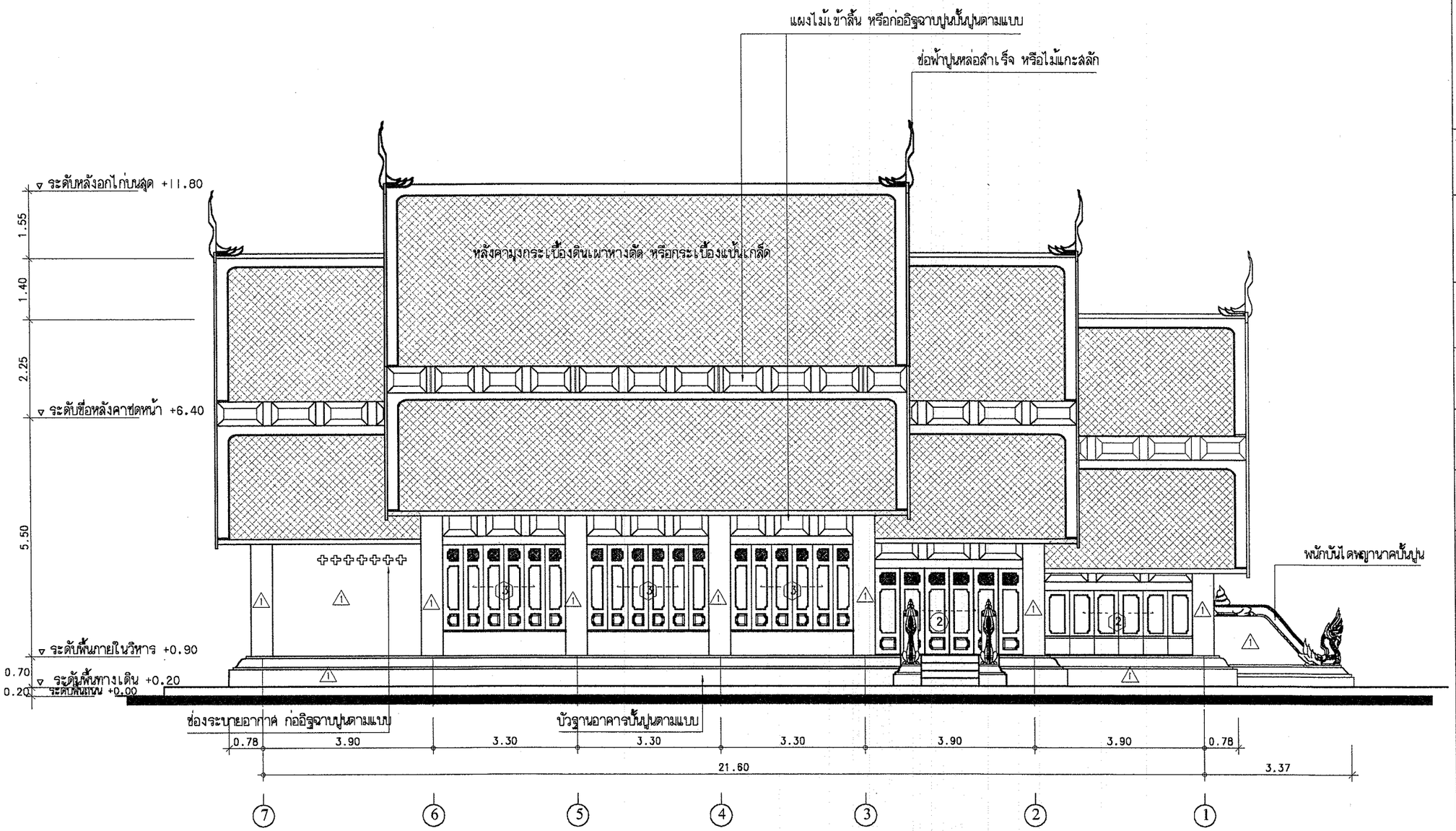

รูปด้าน 4

มาตราส่วน 1 : 100

โครงการอาคารศาสนาเพื่อประชาชน	
แบบ	พระวิหาร ภาคเหนือ
ประธานคณะทำงาน	สถาปนิกใหญ่
สำนักสถาปัตยกรรม	ผู้อำนวยการสำนัก
สถาปัตยกรรม	สถาปนิก
	สถาปนิก
สำนักวิศวกรรมโครงสร้างและงานระบบ	ผู้อำนวยการสำนัก
วิศวกรรม	วิศวกร
โครงสร้าง	วิศวกร
วิศวกรรม สุขาภิบาล	วิศวกร
	วิศวกร
วิศวกรรม ไฟฟ้า	วิศวกร
	วิศวกร
วิศวกรรม เครื่องกล	วิศวกร
	วิศวกร
อนุมัติ	(นายสว่าง ศรีศกุน) อธิบดีกรมโยธาธิการและผังเมือง
แสดงแบบ	รูปด้าน 4
มาตราส่วน	1 : 100
วัน/เดือน/ปี	ก.ค.2548
เลขที่แบบ	มบ.480304
แผ่นที่	A-09
จำนวนแผ่น	18

พระวิหาร ภาคเหนือ

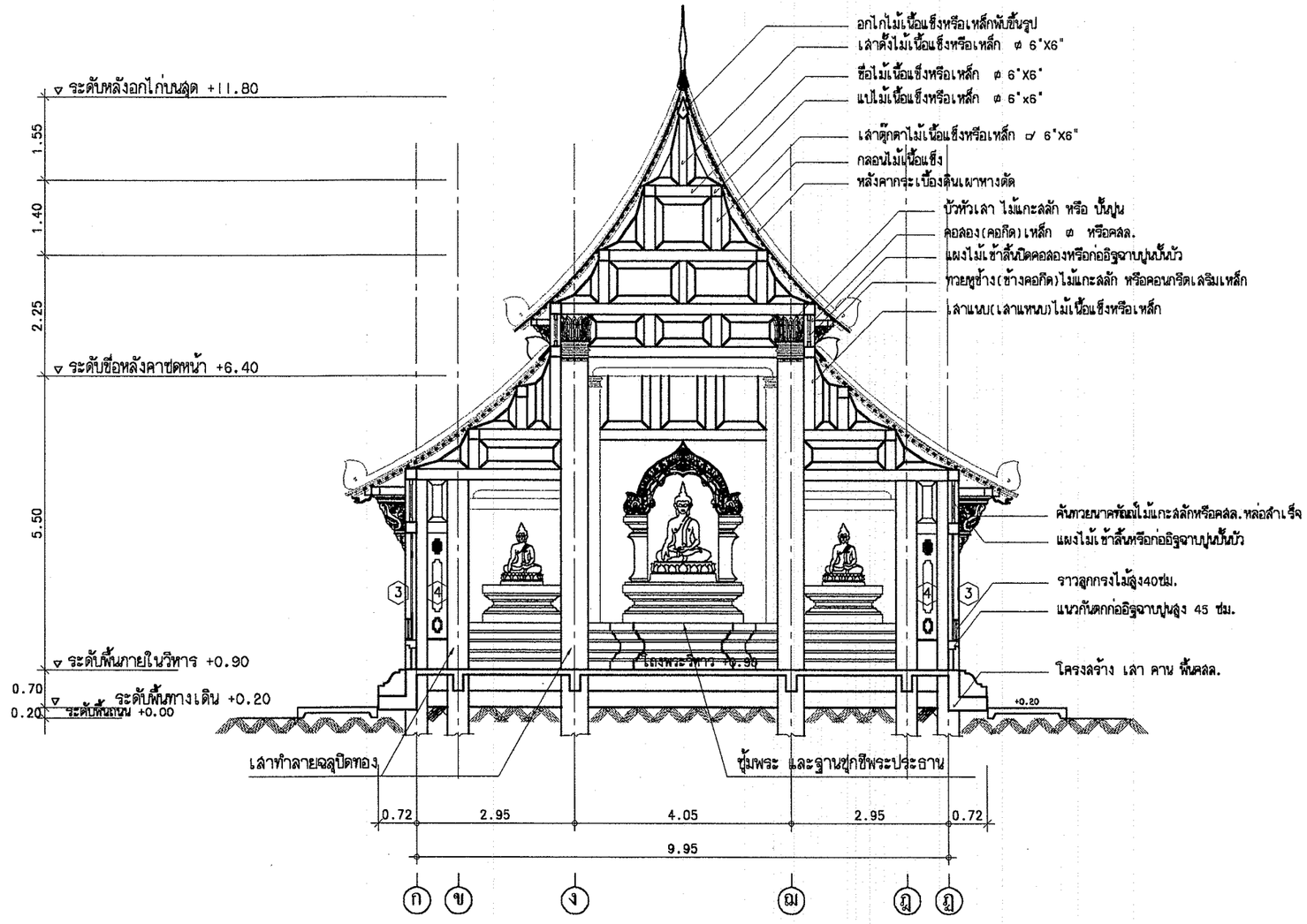

รูปตัด ก

มาตราส่วน 1 : 100

โครงการอาคารศาสนาเพื่อประชาชน	
แบบ	พระวิหาร ภาคเหนือ
ประธานคณะทำงาน	สถาปนิกใหญ่
สำนักสถาปัตยกรรม	ผู้อำนวยการสำนัก
สถาปัตยกรรม	สถาปนิก / สถาปนิก
สำนักวิศวกรรมโครงสร้างและงานระบบ	ผู้อำนวยการสำนัก
วิศวกรรม	วิศวกร
โครงสร้าง	วิศวกร
วิศวกรรม สุขาภิบาล	วิศวกร / วิศวกร
วิศวกรรม ไฟฟ้า	วิศวกร / วิศวกร
วิศวกรรม เครื่องกล	วิศวกร / วิศวกร
อนุมัติ	(นายสว่าง ศรีศกุน) อธิบดีกรมโยธาธิการและผังเมือง
แสดงแบบ	รูปตัด ก
มาตราส่วน	1 : 100
วัน/เดือน/ปี	ก.ค.2548
เลขที่แบบ	มบ.480304
แผ่นที่	A-10
จำนวนแผ่น	18

พระวิหาร ภาคเหนือ

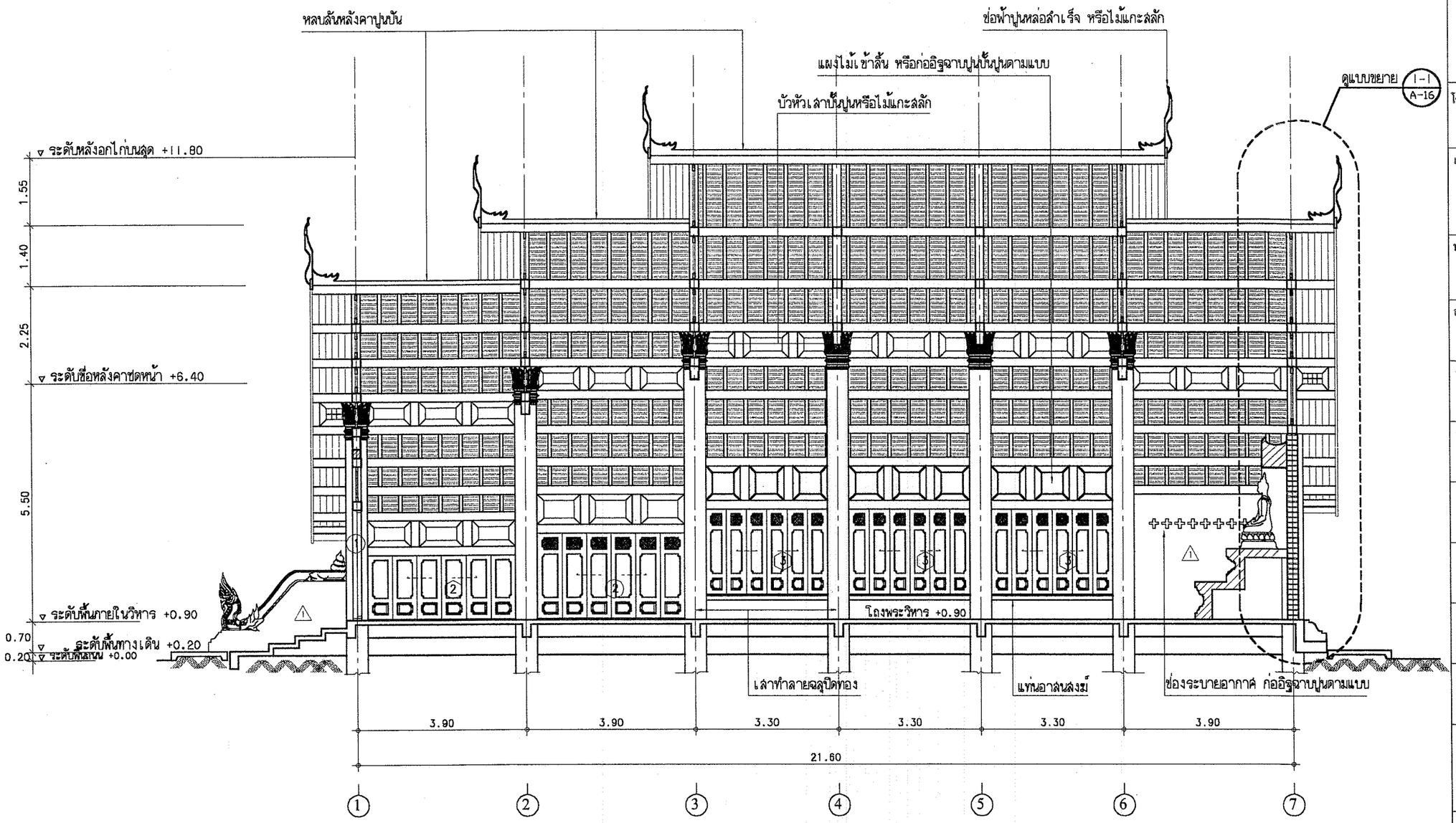

รูปตัด ข

มาตราส่วน 1 : 100

โครงการอาคารศาสนาเพื่อประชาชน

แบบ

พระวิหาร ภาคเหนือ

ประธานคณะทำงาน

สถาปนิกใหญ่

สำนักสถาปัตยกรรม

ผู้อำนวยการสำนัก

สถาปัตยกรรม — สถาปนิก

สถาปนิก

สำนักวิศวกรรมโครงสร้างและงานระบบ

ผู้อำนวยการสำนัก

วิศวกรรม — วิศวกร

โครงสร้าง — วิศวกร

วิศวกรรม — วิศวกร

สุขาภิบาล — วิศวกร

วิศวกรรม — วิศวกร

ไฟฟ้า — วิศวกร

วิศวกรรม — วิศวกร

เครื่องกล — วิศวกร

อนุมัติ

(นายสว่าง ศรีศกุน)

อธิบดีกรมโยธาธิการและผังเมือง

แสดงแบบ

รูปตัด ข

มาตราส่วน 1 : 100

วัน/เดือน/ปี ก.ค.2548

เลขที่แบบ มบ.480304

แผ่นที่	จำนวนแผ่น
A-11	18

พระวิหาร ภาคเหนือ

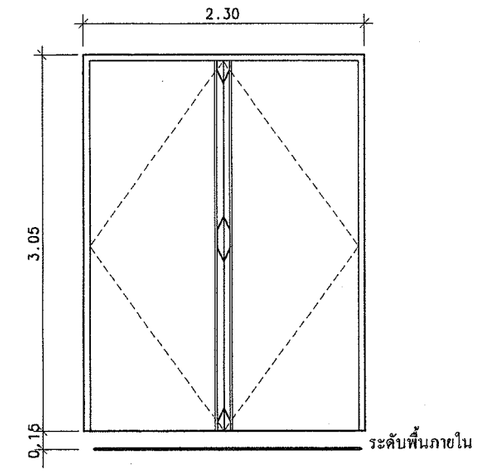

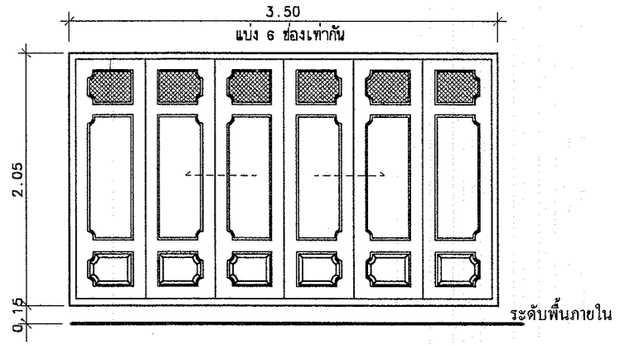

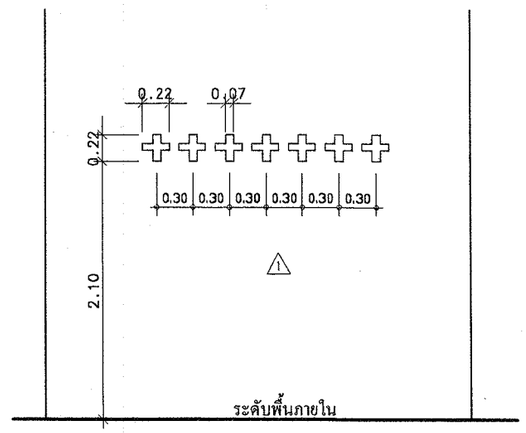

ช่องระบายอากาศก่ออิฐฉาบปูน

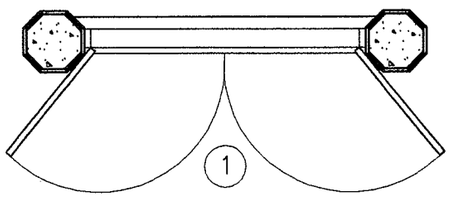

- ประตูบานเปิดคู่
- วงกบไม้เนื้อแข็ง 2" x 4"
- กรอบบานไม้สัก 1 1/4" x 5"

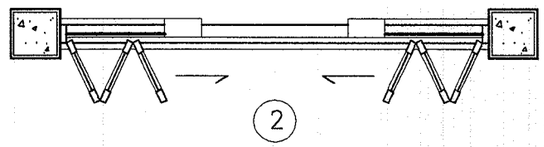

- ประตูบาน
- วงกบไม้เนื้อแข็ง 2" x 4"
- กรอบบานไม้สัก 1 1/4" x 5"

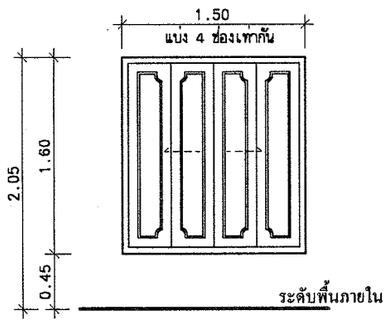

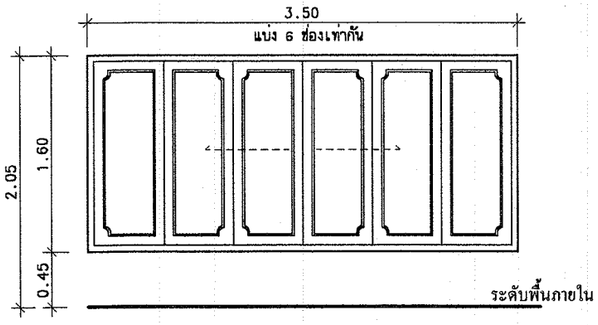

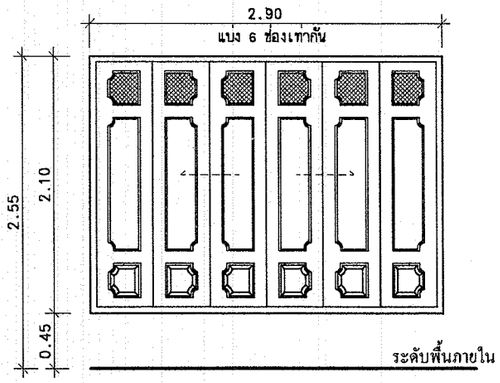

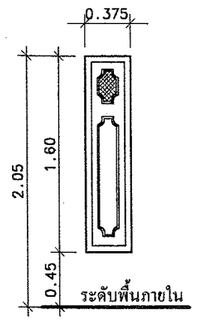

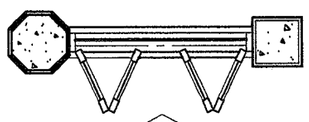

- หน้าต่างบาน
- วงกบไม้เนื้อแข็ง 2" x 4"
- กรอบบานไม้สัก 1 1/4" x 5"

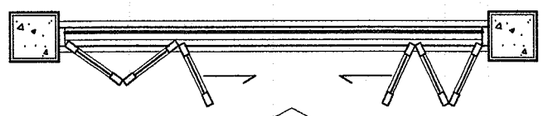

- หน้าต่างบาน
- วงกบไม้เนื้อแข็ง 2" x 4"
- กรอบบานไม้สัก 1 1/4" x 5"

- หน้าต่างบาน
- วงกบไม้เนื้อแข็ง 2" x 4"
- กรอบบานไม้สัก 1 1/4" x 5"

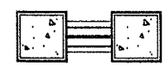

- หน้าต่างบานติดตาย
- วงกบไม้เนื้อแข็ง 2" x 4"
- กรอบบานไม้สัก 1 1/4" x 5"

แบบขยายประตู-หน้าต่าง

มาตราส่วน 1 : 50

โครงการอาคารศาสนาเพื่อประชาชน

แบบ

พระวิหาร ภาคเหนือ

ประธานคณะทำงาน

สถาปนิกใหญ่

สำนักสถาปัตยกรรม

ผู้อำนวยการสำนัก

สถาปัตยกรรม		สถาปนิก
		สถาปนิก
สำนักวิศวกรรม/โครงสร้างและงานระบบ		ผู้อำนวยการสำนัก
วิศวกรรม		วิศวกร
โครงสร้าง		วิศวกร
วิศวกรรม		วิศวกร
สุขาภิบาล		วิศวกร
วิศวกรรม		วิศวกร
ไฟฟ้า		วิศวกร
วิศวกรรม		วิศวกร
เครื่องกล		วิศวกร

อนุมัติ

(นายสว่าง ศรีศกุน)

อธิบดีกรมโยธาธิการและผังเมือง

แสดงแบบ

ขยายประตู / หน้าต่าง

มาตราส่วน	1 : 50
วัน/เดือน/ปี	ก.ค.2548
เลขที่แบบ	มบ.480304
แผ่นที่	A-12
จำนวนแผ่น	18

พระวิหาร ภาคเหนือ

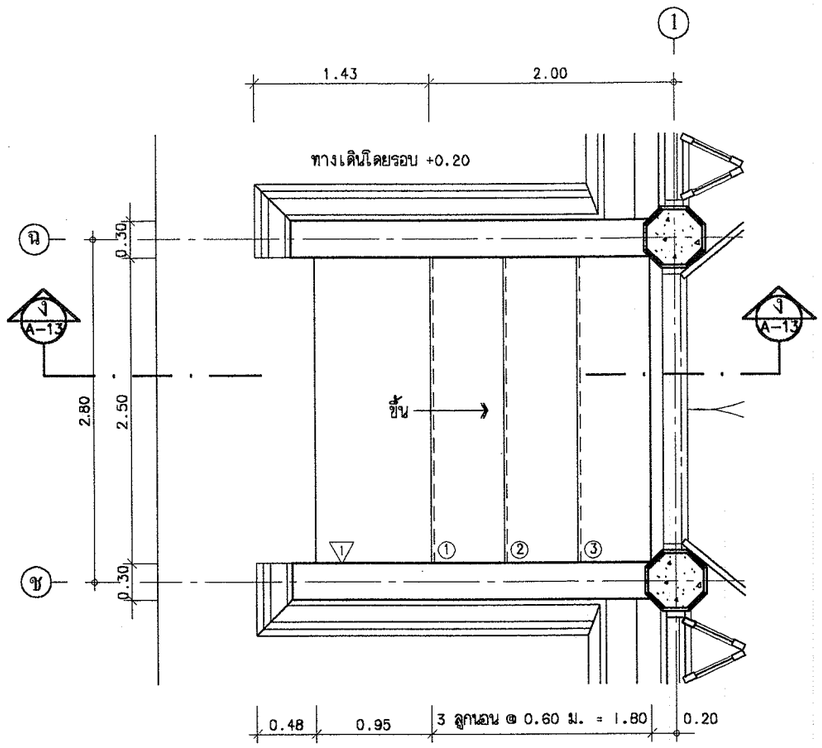

แปลนขยายบันได - 1

มาตราส่วน 1 : 50

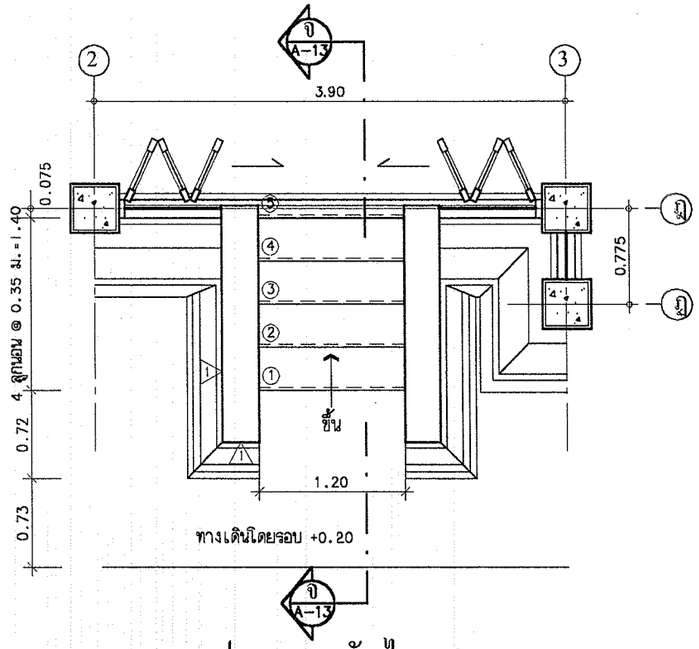

แปลนขยายบันได - 2

มาตราส่วน 1 : 50

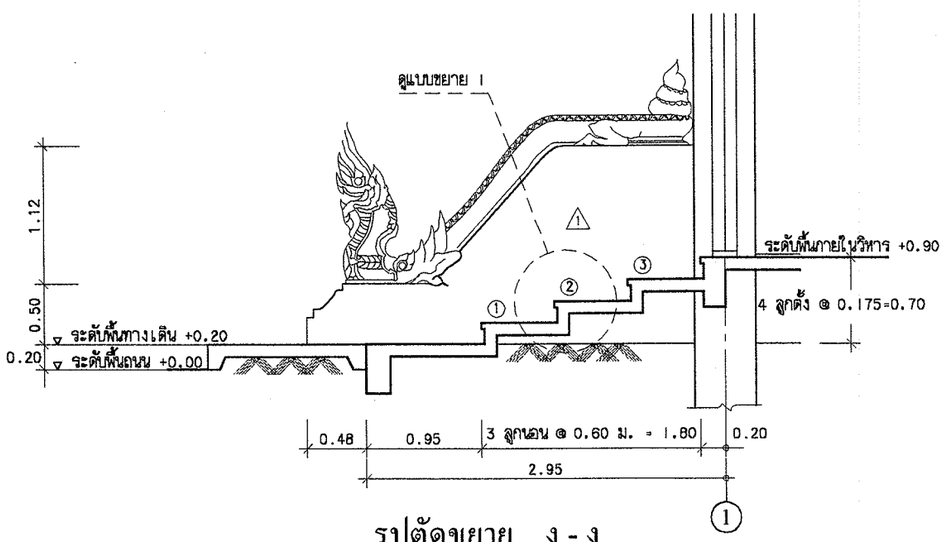

รูปตัดขยาย ง - ง

มาตราส่วน 1 : 50

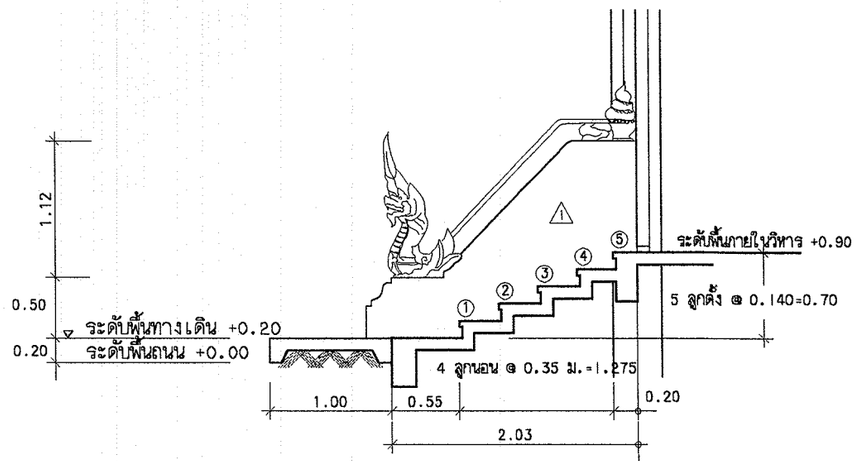

รูปตัดขยาย จ - จ

มาตราส่วน 1 : 50

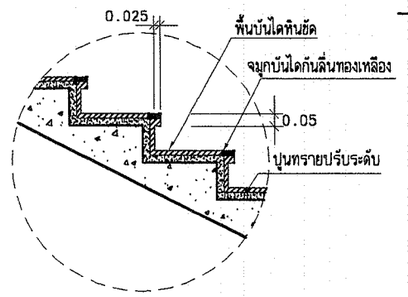

แบบขยาย 1

มาตราส่วน 1 : 20

โครงการอาคารศาสนาเพื่อประชาชน

แบบ

พระวิหาร ภาคเหนือ

ประธานคณะทำงาน

สถาปนิกใหญ่

สำนักสถาปัตยกรรม

ผู้อำนวยการสำนัก

สถาปัตยกรรม — สถาปนิก

สถาปนิก

สำนักวิศวกรรมโครงสร้างและงานระบบ

ผู้อำนวยการสำนัก

วิศวกรรมโครงสร้าง — วิศวกร

วิศวกรรมสุขาภิบาล — วิศวกร

วิศวกรรมไฟฟ้า — วิศวกร

วิศวกรรมเครื่องกล — วิศวกร

อนุมัติ

(นายสว่าง ศรีศกุน)

อธิบดีกรมโยธาธิการและผังเมือง

แสดงแบบ

ขยายบันได - 1 ,2

มาตราส่วน 1 : 50

วัน/เดือน/ปี ก.ค.2548

เลขที่แบบ มบ.480304

แผ่นที่	จำนวนแผ่น
A-13	18

พระวิหาร ภาคเหนือ

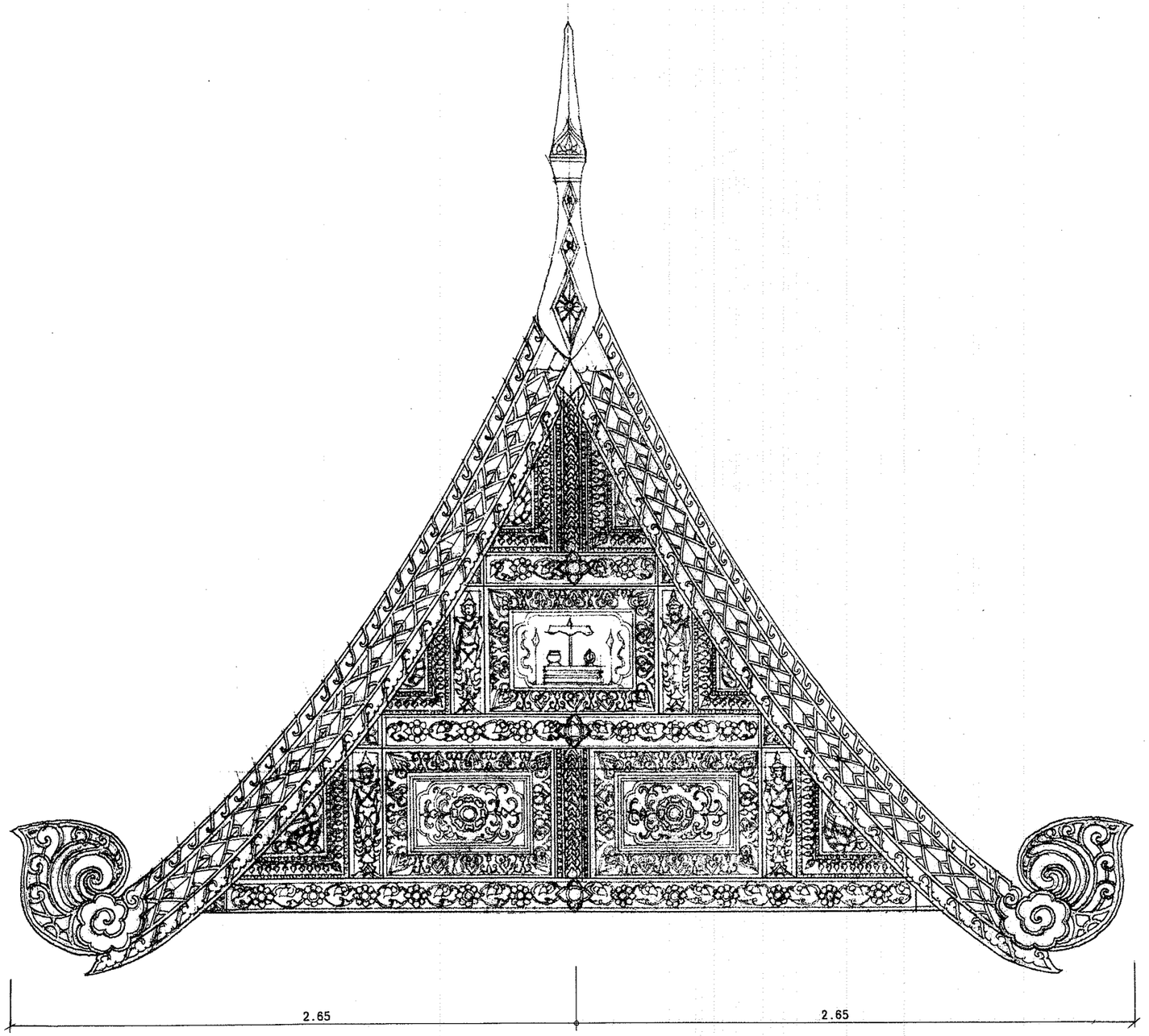

แบบขยายรูปด้านหน้า - 1

มาตราส่วน 1 : 25

* ลวดลายให้ปรับเปลี่ยนได้เพื่อให้เหมาะสมกับแต่ละท้องถิ่น

โครงการอาคารศาสนาเพื่อประชาชน	
แบบ พระวิหาร ภาคเหนือ	
ประธานคณะทำงาน	สถาปนิกใหญ่
สำนักสถาปัตยกรรม	ผู้อำนวยการสำนัก
สถาปัตยกรรม	สถาปนิก
	สถาปนิก
สำนักวิศวกรรมโครงสร้างและผังระบบ	ผู้อำนวยการสำนัก
วิศวกรรมโครงสร้าง	วิศวกร
	วิศวกร
วิศวกรรมสุขาภิบาล	วิศวกร
	วิศวกร
วิศวกรรมไฟฟ้า	วิศวกร
	วิศวกร
วิศวกรรมเครื่องกล	วิศวกร
	วิศวกร
อนุมัติ	(นายสว่าง ศรีสกุน) อธิบดีกรมโยธาธิการและผังเมือง
แสดงแบบ	แบบขยายรูปด้านหน้า - 1
มาตราส่วน	1 : 25
วัน/เดือน/ปี	ก.ค.2548
เลขที่แบบ	มบ.480304
แผ่นที่ A-14	จำนวนแผ่น 18

พระวิหาร ภาคเหนือ

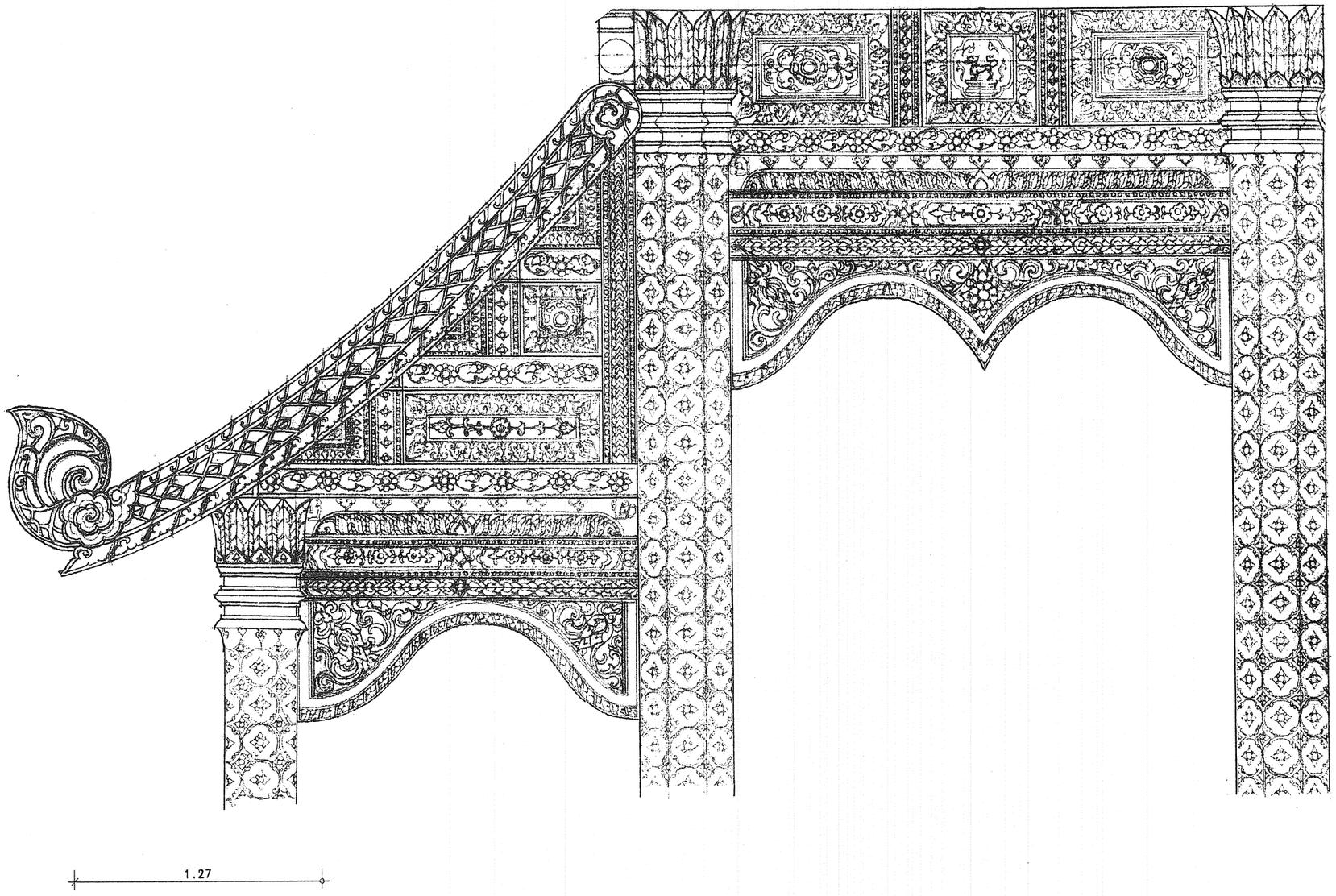

แบบขยายรูปด้านหน้า - 2

มาตราส่วน 1 : 25

* ลวดลายให้ปรับเปลี่ยนได้เพื่อให้เหมาะสมกับแต่ละท้องถิ่น

โครงการอาคารศาสนาเพื่อประชาชน	
แบบ พระวิหาร ภาคเหนือ	
ประธานคณะทำงาน	สถาปนิกใหญ่
สำนักสถาปัตยกรรม	ผู้อำนวยการสำนัก
สถาปัตยกรรม	สถาปนิก
	สถาปนิก
สำนักวิศวกรรมโครงสร้างและงานระบบ	ผู้อำนวยการสำนัก
วิศวกรรมโครงสร้าง	วิศวกร
	วิศวกร
วิศวกรรมสุขาภิบาล	วิศวกร
	วิศวกร
วิศวกรรมไฟฟ้า	วิศวกร
	วิศวกร
วิศวกรรมเครื่องกล	วิศวกร
	วิศวกร
อนุมัติ (นายสว่าง ศรีศกุน) อธิบดีกรมโยธาธิการและผังเมือง	
แสดงแบบ แบบขยายรูปด้านหน้า - 2	
มาตราส่วน	1 : 25
วัน/เดือน/ปี	ก.ค.2548
เลขที่แบบ	มบ.480304
แผ่นที่ A-15	จำนวนแผ่น 18

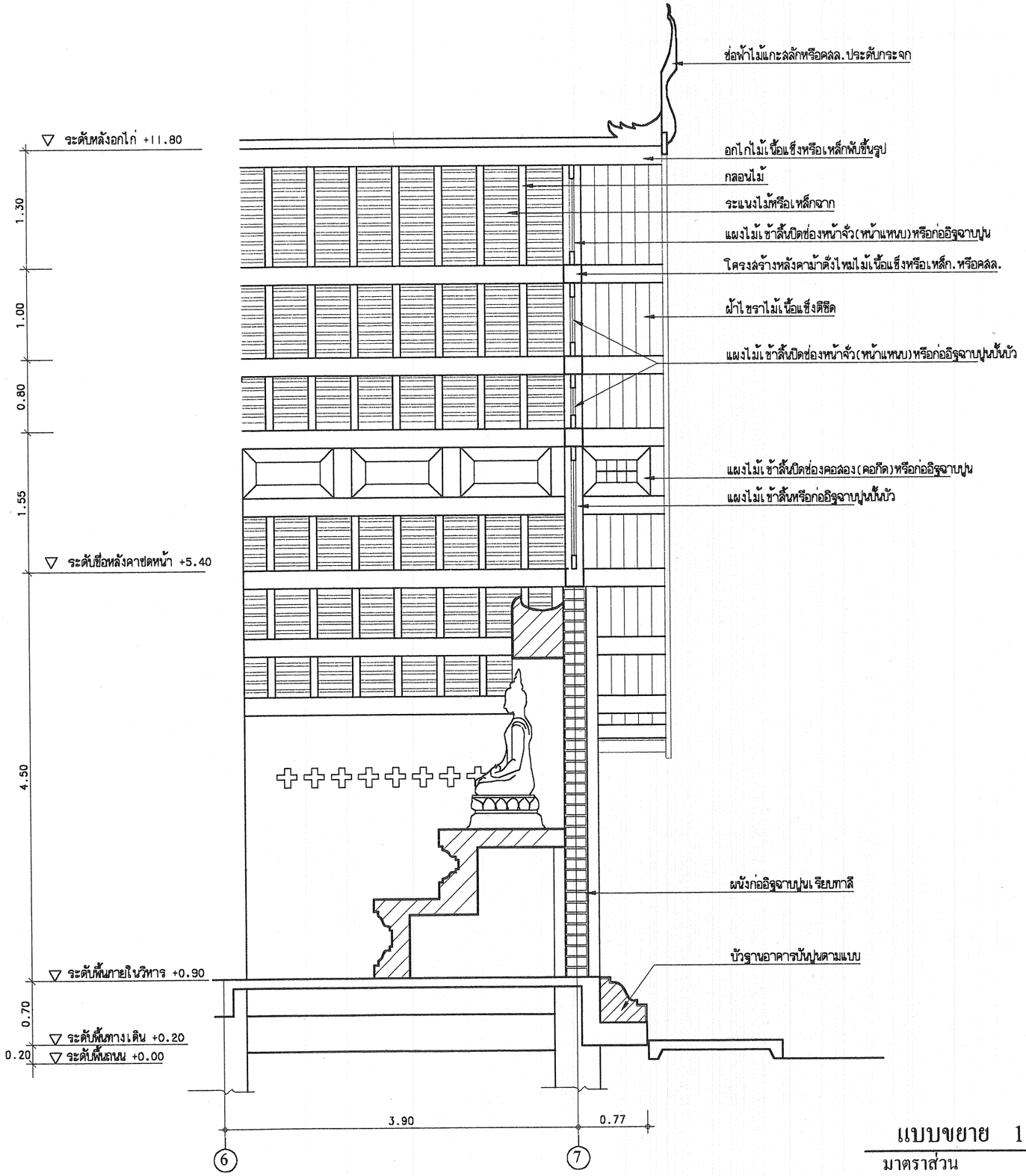

แบบขยาย 1 - 1

มาตราส่วน 1 : 50

โครงการอาคารศาสนาเพื่อประชาชน

แบบ

พระวิหาร ภาคเหนือ

ประธานคณะทำงาน

สถาปนิกใหญ่

สำนักสถาปัตยกรรม

ผู้อำนวยการสำนัก

สถาปัตยกรรม — สถาปนิก

สถาปนิก

สำนักวิศวกรรมโครงสร้างและงานระบบ

ผู้อำนวยการสำนัก

วิศวกรรม		วิศวกร
โครงสร้าง		วิศวกร
วิศวกรรม		วิศวกร
สุขาภิบาล		วิศวกร
วิศวกรรม		วิศวกร
ไฟฟ้า		วิศวกร
วิศวกรรม		วิศวกร
เครื่องกล		วิศวกร

อนุมัติ

(นายสว่าง ศรีศกุน)

อธิบดีกรมโยธาธิการและผังเมือง

แสดงแบบ

แบบขยาย 1 - 1

มาตราส่วน 1 : 50

วัน/เดือน/ปี ก.ค.2548

เลขที่แบบ มบ.480304

แผ่นที่	จำนวนแผ่น
A-16	18

พระวิหาร ภาคเหนือ

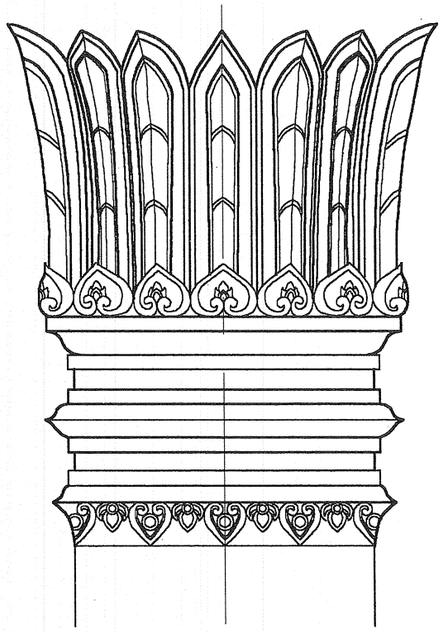

ขยายลายหัวเสา

มาตราส่วน 1 : 10

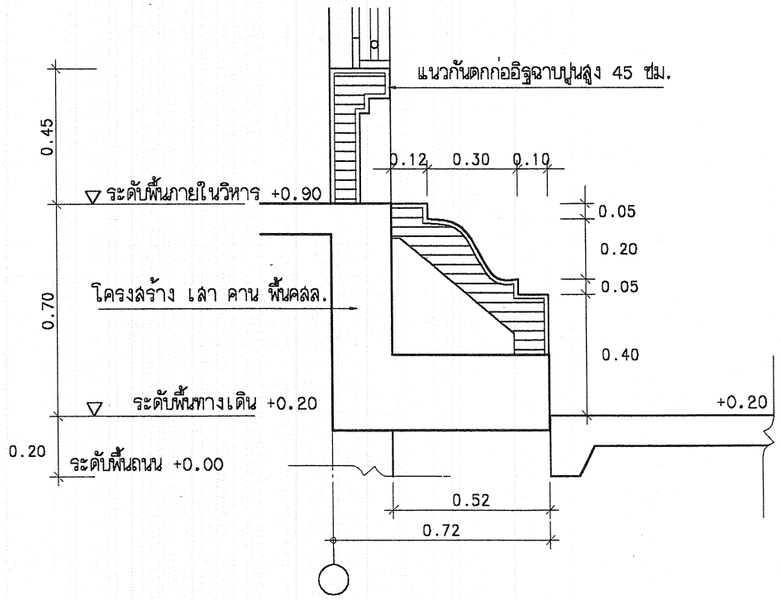

ขยายบัวฐานอาคาร

มาตราส่วน 1 : 20

โครงการอาคารศาสนาเพื่อประชาชน

แบบ

พระวิหาร ภาคเหนือ

ประธานคณะทำงาน

สถาปนิกใหญ่

สำนักสถาปัตยกรรม

ผู้อำนวยการสำนัก

สถาปัตยกรรม		สถาปนิก
		สถาปนิก
สำนักวิศวกรรมโครงสร้างและงานระบบ		ผู้อำนวยการสำนัก
วิศวกรรม		วิศวกร
โครงสร้าง		วิศวกร
วิศวกรรม		วิศวกร
สุขาภิบาล		วิศวกร
วิศวกรรม		วิศวกร
ไฟฟ้า		วิศวกร
วิศวกรรม		วิศวกร
เครื่องกล		วิศวกร

อนุมัติ

(นายสว่าง ศรีศกุน)

อธิบดีกรมโยธาธิการและผังเมือง

แสดงแบบ

ขยายบัวฐาน อาคาร

มาตราส่วน 1 : 20

วัน/เดือน/ปี ก.ค.2548

เลขที่แบบ มบ.480304

แผ่นที่	จำนวนแผ่น
A-17	18

พระวิหาร ภาคเหนือ

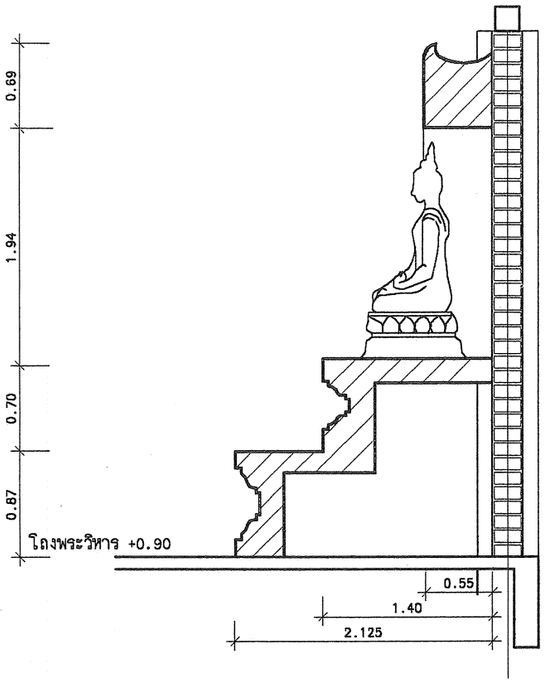

รูปตัดขยาย ฉ-ฉ

มาตราส่วน 1 : 50

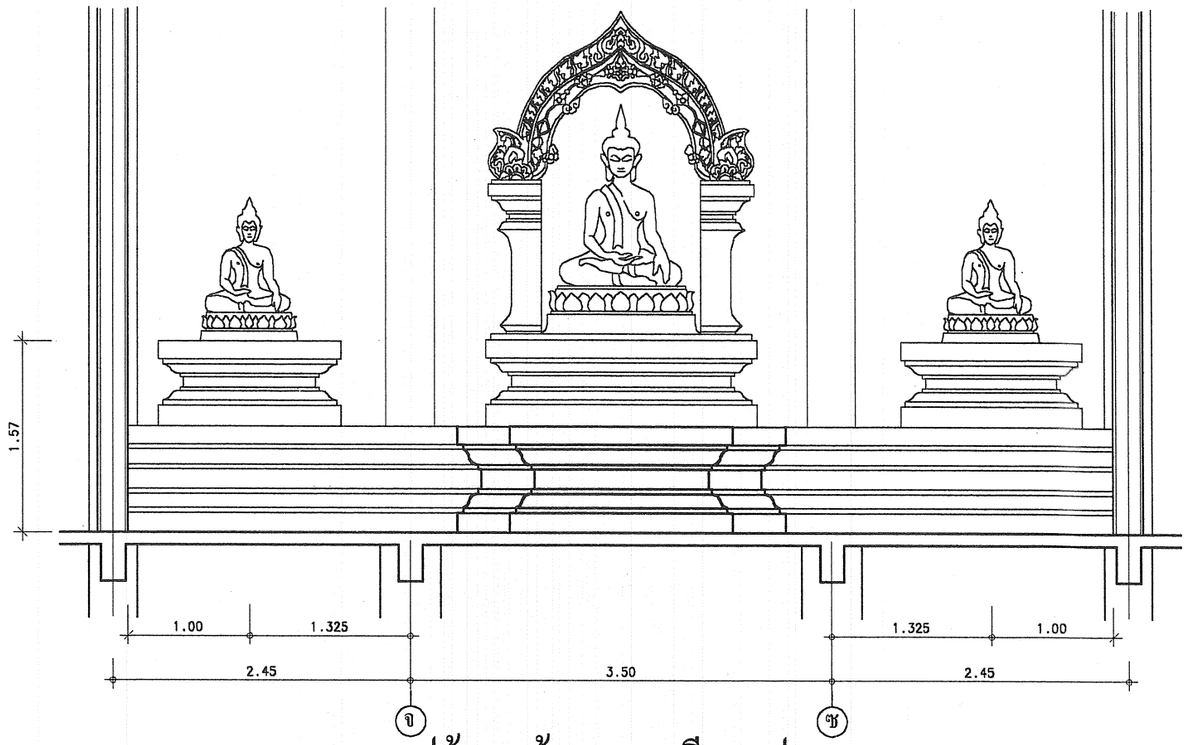

รูปด้านหน้าขยายชุกชีพระประธาน

มาตราส่วน 1 : 50

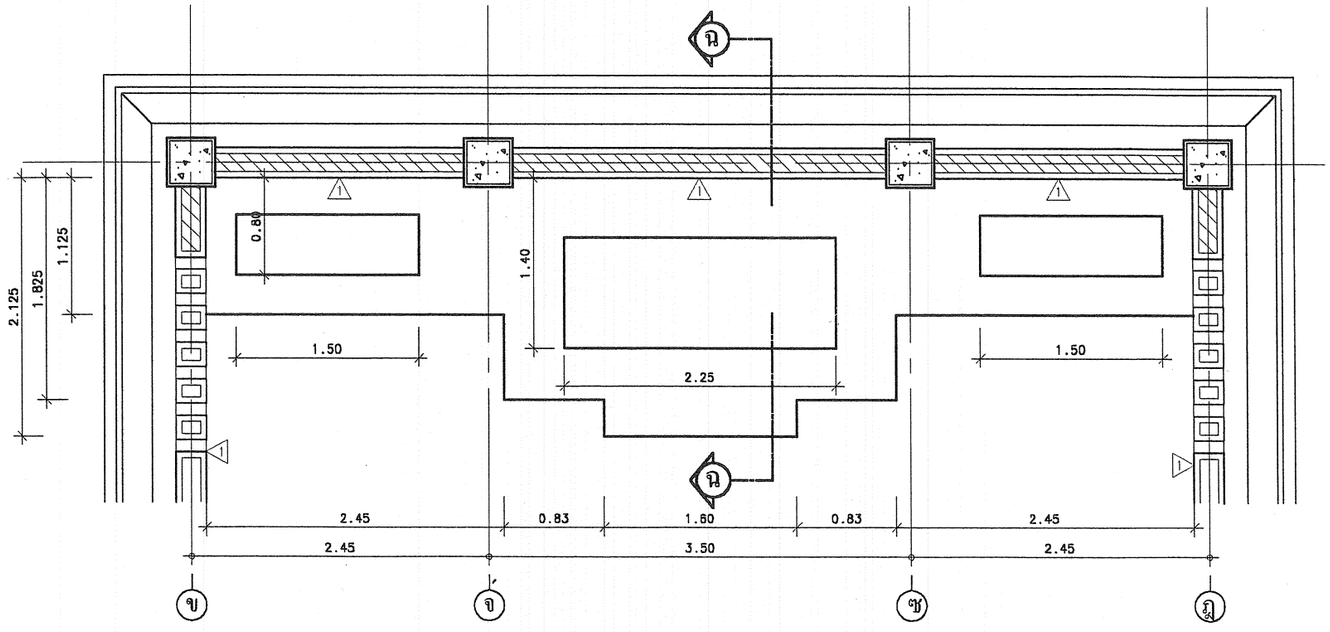

แปลนขยายชุกชีพระประธาน

มาตราส่วน 1 : 50

โครงการอาคารศาสนาเพื่อประชาชน

แบบ

พระวิหาร ภาคเหนือ

ประธานคณะทำงาน

สถาปนิกใหญ่

สำนักสถาปัตยกรรม

ผู้อำนวยการสำนัก

สถาปัตยกรรม — สถาปนิก

สถาปนิก

สำนักวิศวกรรมโครงสร้างและงานระบบ

ผู้อำนวยการสำนัก

วิศวกรรม — วิศวกร

โครงสร้าง — วิศวกร

วิศวกรรม — วิศวกร

สุขาภิบาล — วิศวกร

วิศวกรรม — วิศวกร

ไฟฟ้า — วิศวกร

วิศวกรรม — วิศวกร

เครื่องกล — วิศวกร

อนุมัติ

(นายสว่าง ศรีศกุน)

อธิบดีกรมโยธาธิการและผังเมือง

แสดงแบบ

ขยายชุกชีพระประธาน

มาตราส่วน 1 : 50

วัน/เดือน/ปี ก.ค.2548

เลขที่แบบ มบ.480304

แผ่นที่	จำนวนแผ่น
A-18	18

พระวิหาร ภาคเหนือ

รายการประกอบแบบโครงสร้าง

ให้ใช้ มยธ.101–106 เป็นรายการประกอบแบบและมีรายการเฉพาะแบบดังนี้

1. คอนกรีต ให้ใช้ ค.2 (f 'c ทรงกระบอก = 200 กก/ตร.ซม.)
2. เหล็กเสริมคอนกรีต
   - 2.1 ขนาด ø 6 มม.และ ø 9 มม.ให้ใช้เหล็กเส้นกลม SR–24
   - 2.2 ขนาดตั้งแต่ ø 12 มม.ขึ้นไปให้ใช้เหล็กข้ออ้อย SD–30
3. เสาเข็มให้ใช้เสาเข็มคอนกรีตอัดแรงและมีรายละเอียดดังนี้
   - 3.1 เป็นเสาเข็มรูปตัวไอ (I)มีขนาด 220x220 มม.ความมยาวกำหนดจากผลเจาะการสำรวจดิน
   - 3.2 สามารถรับน้ำหนักบรรทุกปลอดภัยได้ไม่น้อยกว่า 7 ตัน/ต้น
4. เหล็กรูปพรรณ
   - 4.1 ใช้เหล็กที่มีคุณสมบัติเป็นไปตามมาตรฐาน ASTM–A36 หรือเทียบเท่า
   - 4.2 การต่อเชื่อมเหล็กให้ทำการต่อเชื่อมด้วยไฟฟ้า (ARC WELDING) โดยรอบทุกจุด
   - 4.3 เหล็กที่นำมาใช้จะต้องปราศจากสนิมขุมไม่บิดงอหรือเสียรูป
   - 4.4 ให้ทาสีกันสนิมประเภท LEAD OXIDE อย่างน้อย 2 ชั้นก่อนทาสีจริง
5. รายละเอียดหรือคุณสมบัติของวัสดุหรืออุปกรณ์ในแบบหรือในรายการประกอบแบบ ทั้งที่ระบุหรือมิได้ระบุไว้ หากมีการประกาศกำหนดมาตรฐานผลิตภัณฑ์อุตสาหกรรมแล้ว ให้เป็นไปตามมาตรฐานผลิตภัณฑ์อุตสาหกรรมนั้น
6. กรณีที่ดินมีกำลังแบกทาน (BEARING CAPACITY)ไม่น้อยกว่า 10 ตัน/ตรม.ให้ใช้ฐานรากแผ่ได้ (ดูแปลนฐานรากแผ่และแบบขยายฐานรากแผ่ F2,F3,F5)
7. ตามข้อ 3 ความยาวเสาเข็มที่ใช้ประมาณราคา ยาว 10 เมตร กรณีความยาวเสาเข็มยาวกว่าหรือสั้นกว่าที่ประมาณราคาไว้ ให้เพิ่มลดตามความเป็นจริง

โครงการอาคารศาสนาเพื่อประชาชน	
แบบ พระวิหาร ภาคเหนือ	
ประธานคณะทำงาน	สถาปนิกใหญ่
สำนักสถาปัตยกรรม	ผู้อำนวยการสำนัก
สถาปัตยกรรม	สถาปนิก / สถาปนิก
สำนักวิศวกรรมโครงสร้างและงานระบบ	ผู้อำนวยการสำนัก
วิศวกรรมโครงสร้าง	วิศวกร / วิศวกร
วิศวกรรมสุขาภิบาล	วิศวกร / วิศวกร
วิศวกรรมไฟฟ้า	วิศวกร / วิศวกร
วิศวกรรมเครื่องกล	วิศวกร / วิศวกร
อนุมัติ	(นายสว่าง ศรีศกุน) อธิบดีกรมโยธาธิการและผังเมือง
แสดงแบบ	รายการประกอบแบบโครงสร้าง
มาตราส่วน	–
วัน/เดือน/ปี	กค.2548
เลขที่แบบ	มบ.480304
แผ่นที่	S–01
จำนวนแผ่น	19

พระวิหาร ภาคเหนือ

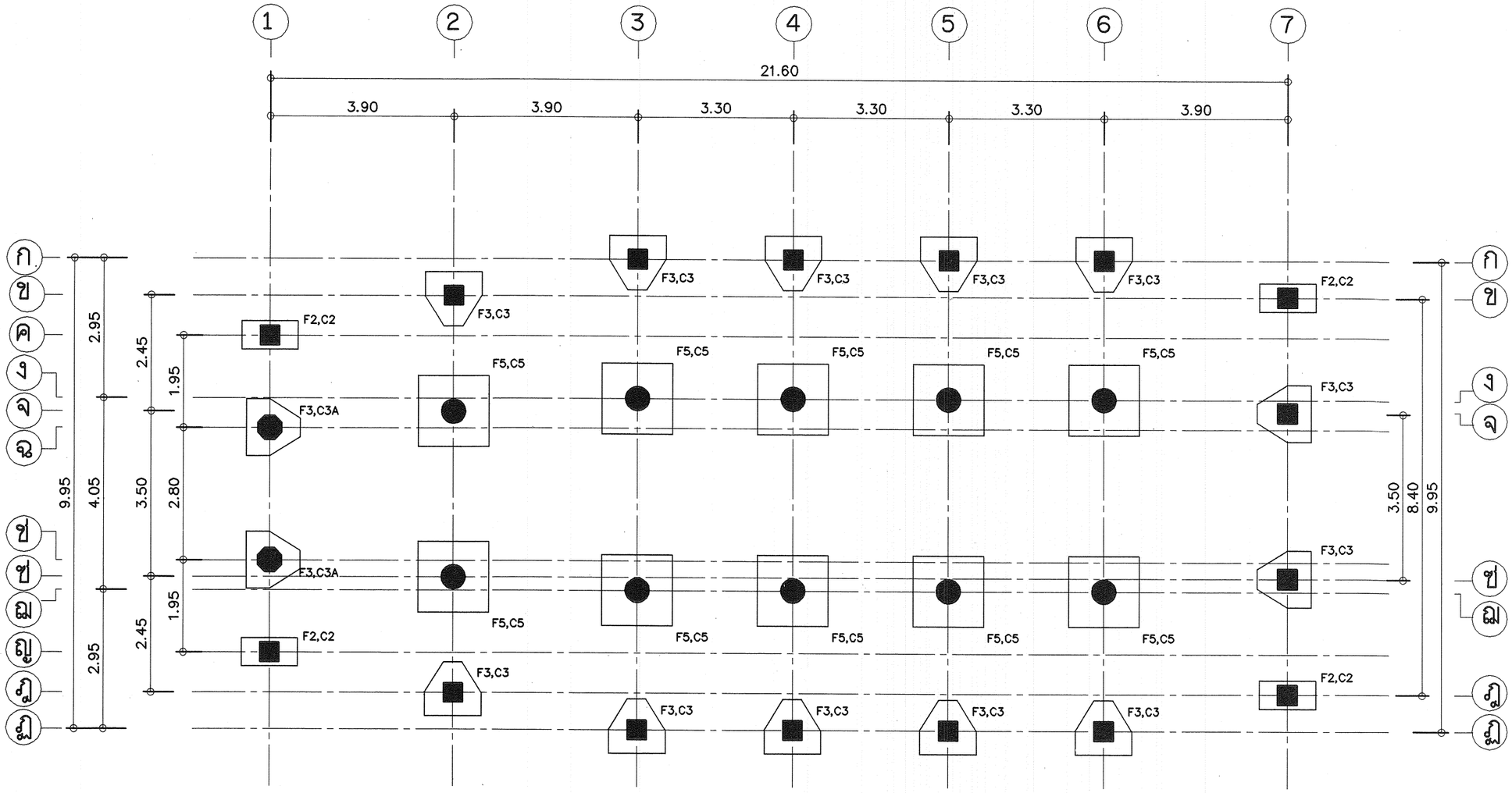

แปลนฐานราก เสาเข็ม

มาตราส่วน 1:100

โครงการอาคารศาสนาเพื่อประชาชน	
แบบ พระวิหาร ภาคเหนือ	
ประธานคณะทำงาน	สถาปนิกใหญ่
สำนักสถาปัตยกรรม	ผู้อำนวยการสำนัก
สถาปัตยกรรม	สถาปนิก สถาปนิก
สำนักวิศวกรรมโครงสร้างและงานระบบ	ผู้อำนวยการสำนัก
วิศวกรรมโครงสร้าง	วิศวกร วิศวกร
วิศวกรรมสุขาภิบาล	วิศวกร วิศวกร
วิศวกรรมไฟฟ้า	วิศวกร วิศวกร
วิศวกรรมเครื่องกล	วิศวกร วิศวกร
อนุมัติ	(นายสว่าง ศรีศกุน) อธิบดีกรมโยธาธิการและผังเมือง
แสดงแบบ	แปลนฐานราก เสาเข็ม
มาตราส่วน 1:100	
วัน/เดือน/ปี	กค.2548
เลขที่แบบ	มบ.480304
แผ่นที่ S-02	จำนวนแผ่น 19

พระวิหาร ภาคเหนือ

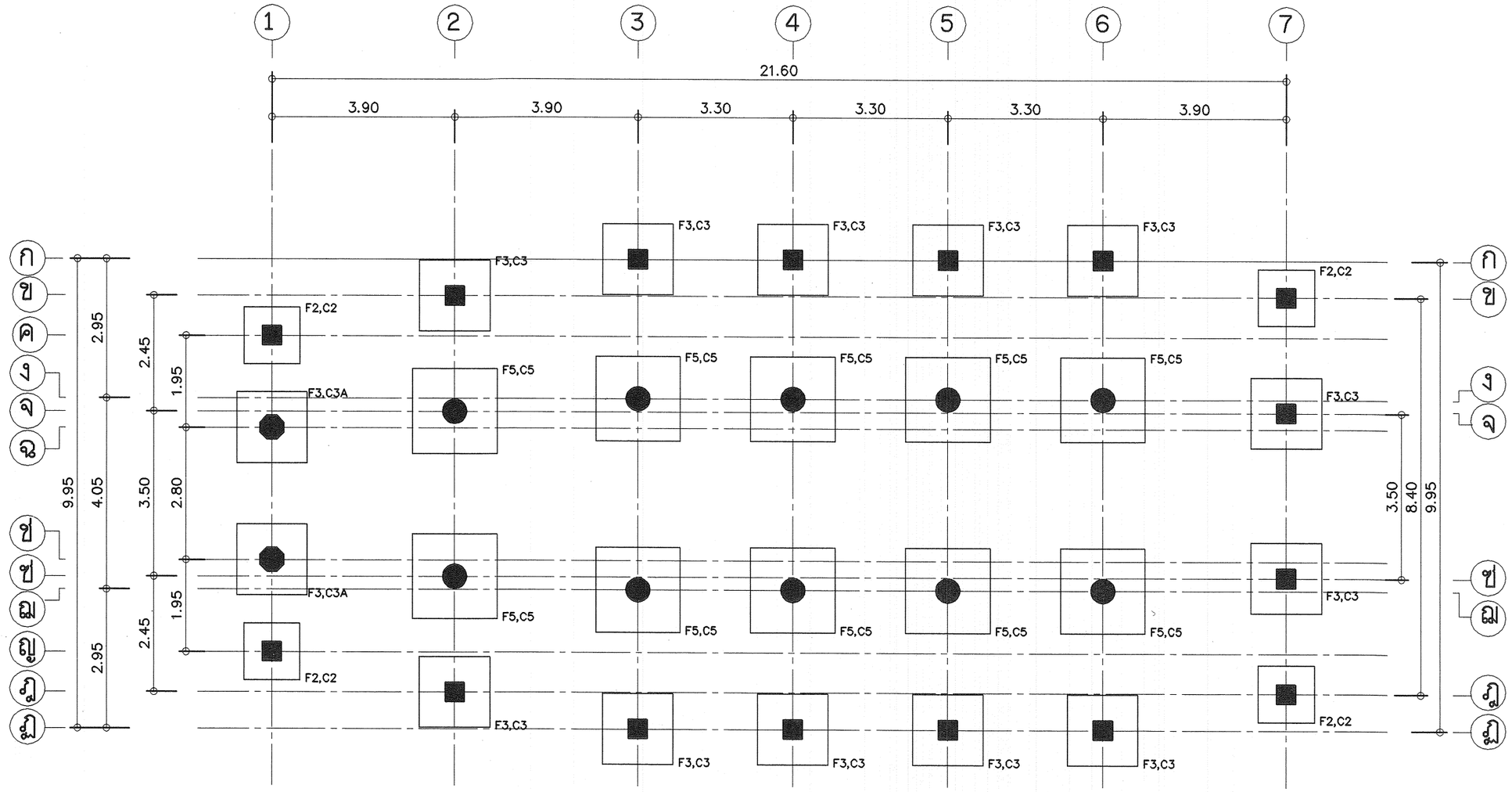

แปลนฐานรากแผ่

มาตราส่วน 1:100

โครงการอาคารศาสนาเพื่อประชาชน

แบบ

พระวิหาร ภาคเหนือ

ประธานคณะทำงาน

สถาปนิกใหญ่

สำนักสถาปัตยกรรม

ผู้อำนวยการสำนัก

สถาปัตยกรรม — สถาปนิก

สถาปนิก

สำนักวิศวกรรมโครงสร้างและงานระบบ

ผู้อำนวยการสำนัก

วิศวกรรมโครงสร้าง — วิศวกร

วิศวกร

วิศวกรรมสุขาภิบาล — วิศวกร

วิศวกร

วิศวกรรมไฟฟ้า — วิศวกร

วิศวกร

วิศวกรรมเครื่องกล — วิศวกร

วิศวกร

อนุมัติ

(นายสว่าง ศรีศกุน)

อธิบดีกรมโยธาธิการและผังเมือง

แสดงแบบ

แปลนฐานรากแผ่

มาตราส่วน 1:100

วัน/เดือน/ปี กค.2548

เลขที่แบบ มบ.480304

แผ่นที่	จำนวนแผ่น
S-03	19

พระวิหาร ภาคเหนือ

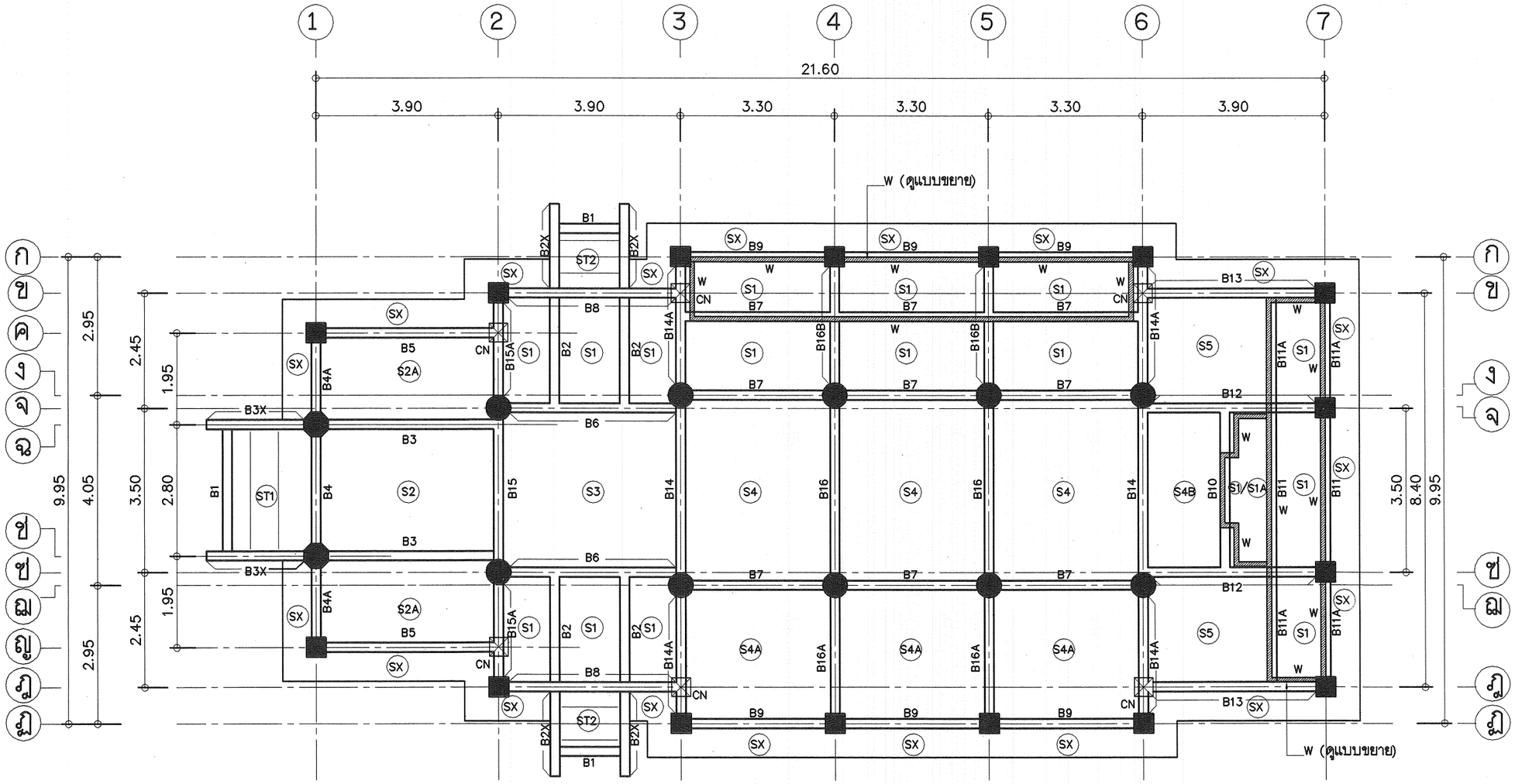

แปลนคาน,พื้นชั้นล่าง

มาตราส่วน 1:100

โครงการอาคารศาสนาเพื่อประชาชน

แบบ

พระวิหาร ภาคเหนือ

ประธานคณะทำงาน

สถาปนิกใหญ่

สำนักสถาปัตยกรรม

ผู้อำนวยการสำนัก

สถาปัตยกรรม — สถาปนิก

สถาปนิก

สำนักวิศวกรรมโครงสร้างและงานระบบ

ผู้อำนวยการสำนัก

วิศวกรรม — วิศวกร

โครงสร้าง — วิศวกร

วิศวกรรม สุขาภิบาล — วิศวกร

วิศวกรรม ไฟฟ้า — วิศวกร

วิศวกรรม เครื่องกล — วิศวกร

อนุมัติ

(นายสว่าง ศรีศกุน)

อธิบดีกรมโยธาธิการและผังเมือง

แสดงแบบ

แปลนคานพื้นชั้นล่าง

มาตราส่วน 1:100

วัน/เดือน/ปี กค.2548

เลขที่แบบ มบ.480304

แผ่นที่	จำนวนแผ่น
S-04	19

พระวิหาร ภาคเหนือ

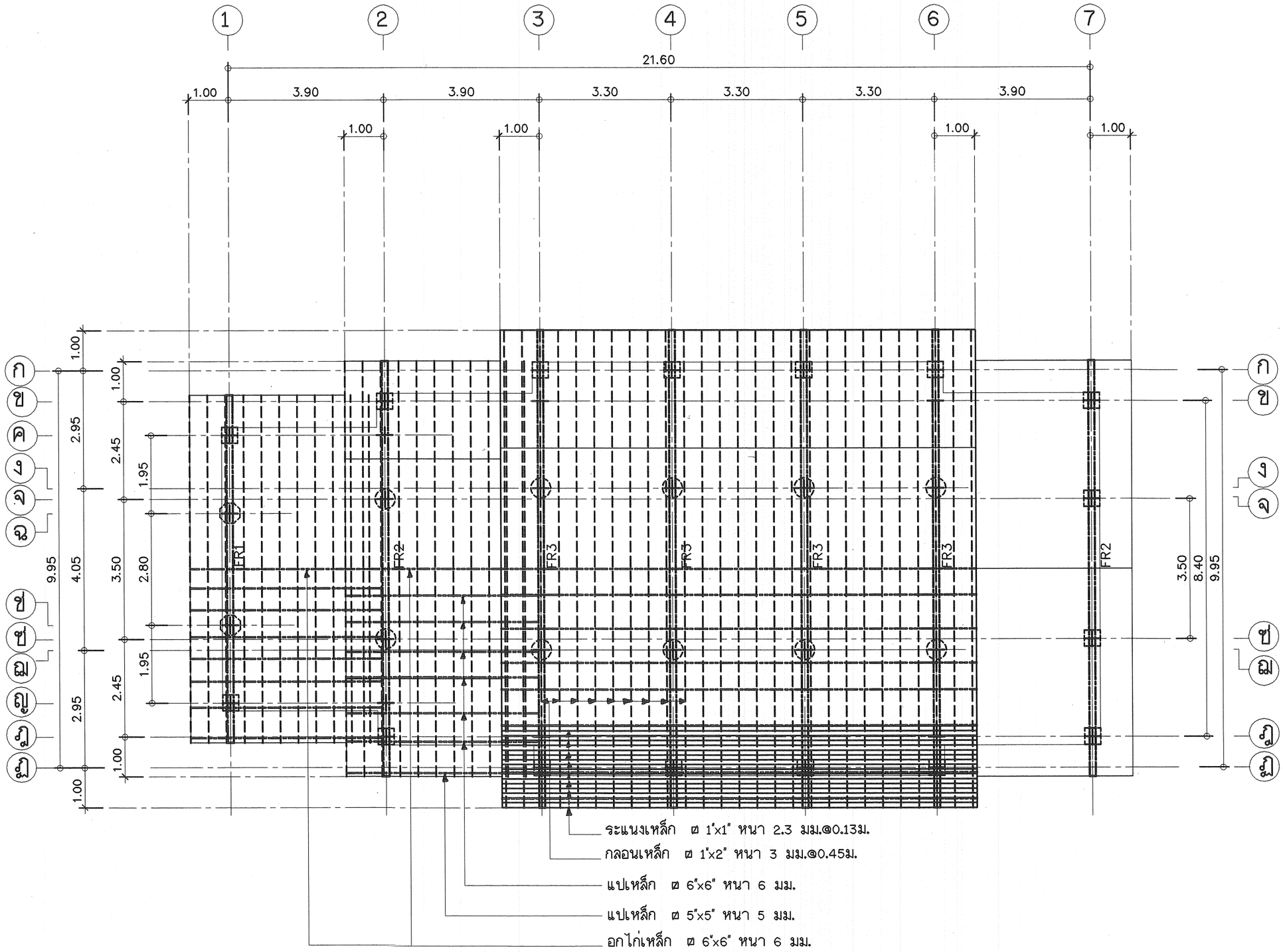

แปลนโครงหลังคา

มาตราส่วน 1:100

โครงการอาคารศาสนาเพื่อประชาชน

แบบ

พระวิหาร ภาคเหนือ

ประธานคณะทำงาน

สถาปนิกใหญ่

สำนักสถาปัตยกรรม

ผู้อำนวยการสำนัก

สถาปัตยกรรม — สถาปนิก

สถาปนิก

สำนักวิศวกรรมโครงสร้างและงานระบบ

ผู้อำนวยการสำนัก

วิศวกรรมโครงสร้าง — วิศวกร

วิศวกร

วิศวกรรมสุขาภิบาล — วิศวกร

วิศวกร

วิศวกรรมไฟฟ้า — วิศวกร

วิศวกร

วิศวกรรมเครื่องกล — วิศวกร

วิศวกร

อนุมัติ

(นายสว่าง ศรีศกุน)

อธิบดีกรมโยธาธิการและผังเมือง

แสดงแบบ

แปลนโครงหลังคา

มาตราส่วน 1: 100

วัน/เดือน/ปี กค.2548

เลขที่แบบ มบ.480304

แผ่นที่	จำนวนแผ่น
S-05	19

พระวิหาร ภาคเหนือ

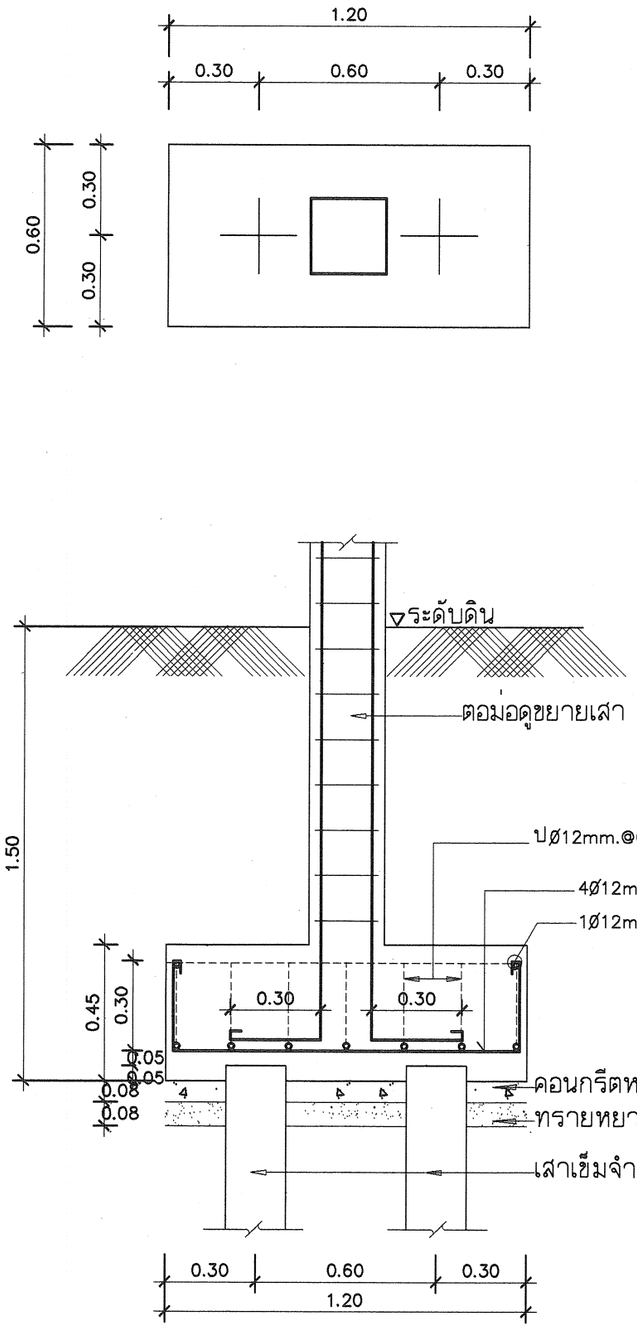

แบบขยายฐานราก F2

มาตราส่วน 1:20

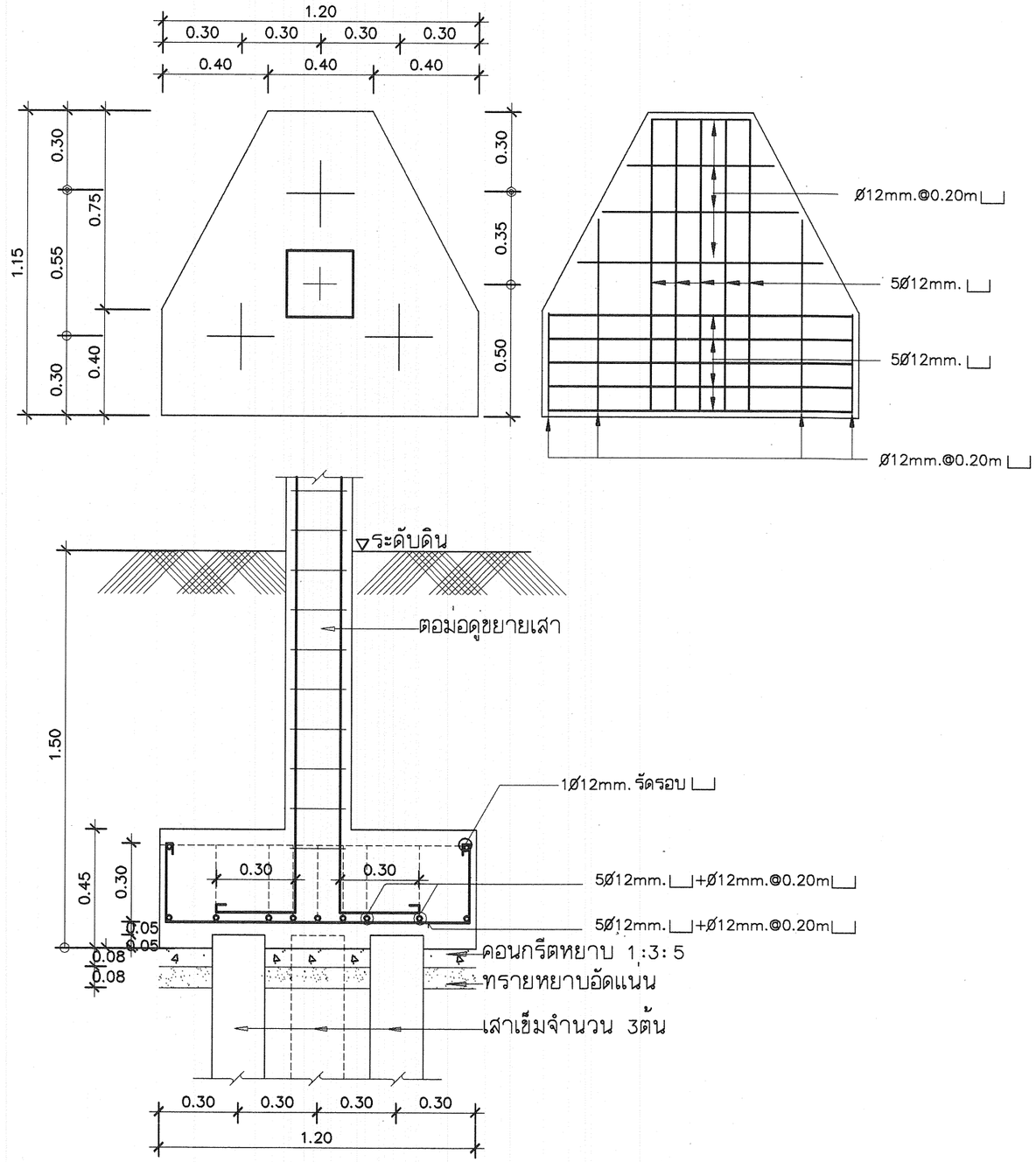

แบบขยายฐานราก F3

มาตราส่วน 1:20

โครงการอาคารศาสนาเพื่อประชาชน	
แบบ พระวิหาร ภาคเหนือ	
ประธานคณะทำงาน	สถาปนิกใหญ่
สำนักสถาปัตยกรรม	ผู้อำนวยการสำนัก
สถาปัตยกรรม	สถาปนิก
	สถาปนิก
สำนักวิศวกรรมโครงสร้างและงานระบบ	ผู้อำนวยการสำนัก
วิศวกรรมโครงสร้าง	วิศวกร
	วิศวกร
วิศวกรรมสุขาภิบาล	วิศวกร
	วิศวกร
วิศวกรรมไฟฟ้า	วิศวกร
	วิศวกร
วิศวกรรมเครื่องกล	วิศวกร
	วิศวกร
อนุมัติ (นายสว่าง ศรีศกุน) อธิบดีกรมโยธาธิการและผังเมือง	
แสดงแบบ แบบขยายฐานราก F2,F3	
มาตราส่วน	1:20
วัน/เดือน/ปี	กค. 2548
เลขที่แบบ	มบ.480304
แผ่นที่ S-06	จำนวนแผ่น 19

พระวิหาร ภาคเหนือ

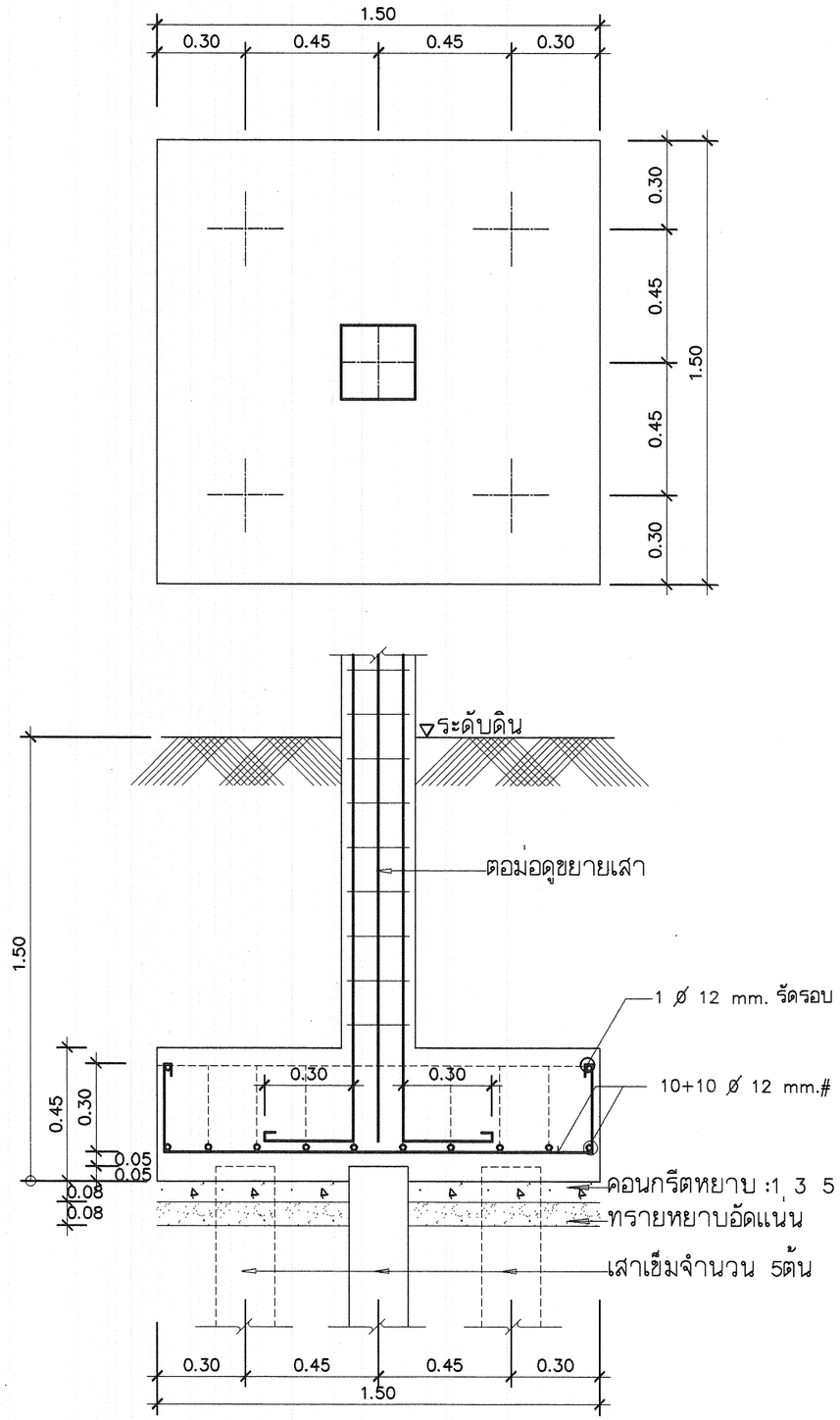

แบบขยายฐานราก F5

มาตราส่วน 1:20

โครงการอาคารศาสนาเพื่อประชาชน

แบบ

พระวิหาร ภาคเหนือ

ประธานคณะทำงาน

สถาปนิกใหญ่

สำนักสถาปัตยกรรม

ผู้อำนวยการสำนัก

สถาปัตยกรรม — สถาปนิก

สถาปนิก

สำนักวิศวกรรมโครงสร้างและงานระบบ

ผู้อำนวยการสำนัก

วิศวกรรมโครงสร้าง — วิศวกร

วิศวกร

วิศวกรรมสุขาภิบาล — วิศวกร

วิศวกร

วิศวกรรมไฟฟ้า — วิศวกร

วิศวกร

วิศวกรรมเครื่องกล — วิศวกร

วิศวกร

อนุมัติ

(นายสว่าง ศรีศกุน)

อธิบดีกรมโยธาธิการและผังเมือง

แสดงแบบ

แบบขยายฐานราก F5

มาตราส่วน 1:20

วัน/เดือน/ปี กค. 2548

เลขที่แบบ มบ.480304

แผ่นที่	จำนวนแผ่น
S-07	19

พระวิหาร ภาคเหนือ

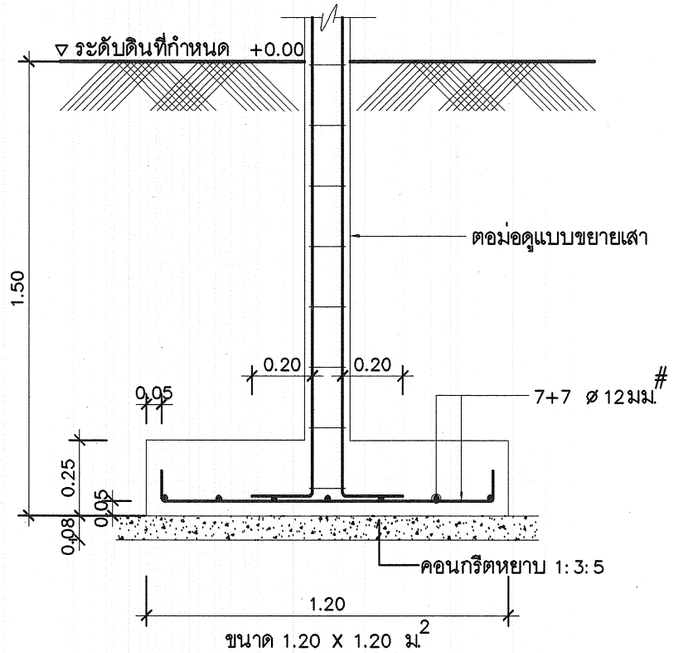

แบบขยายฐานราก F2

มาตราส่วน 1:20

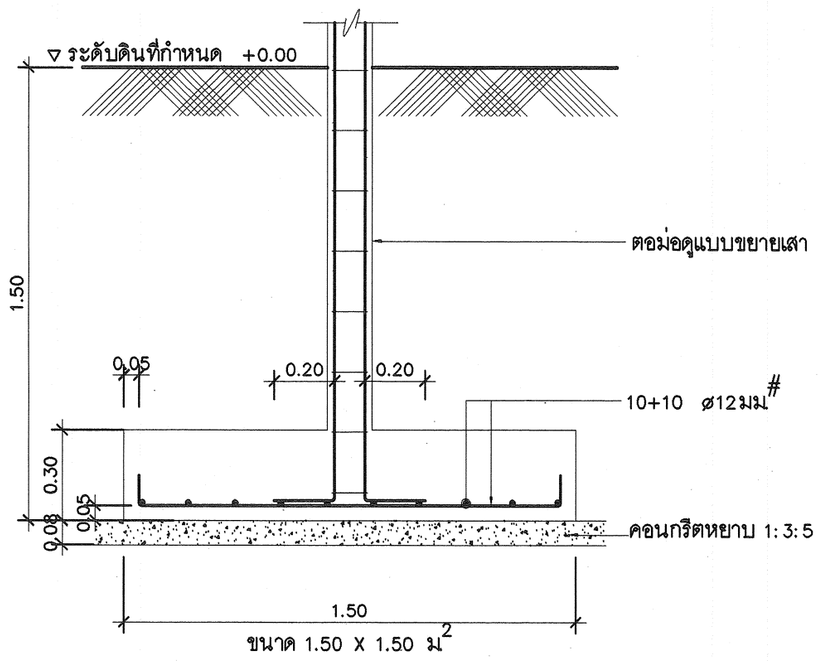

แบบขยายฐานราก F3

มาตราส่วน 1:20

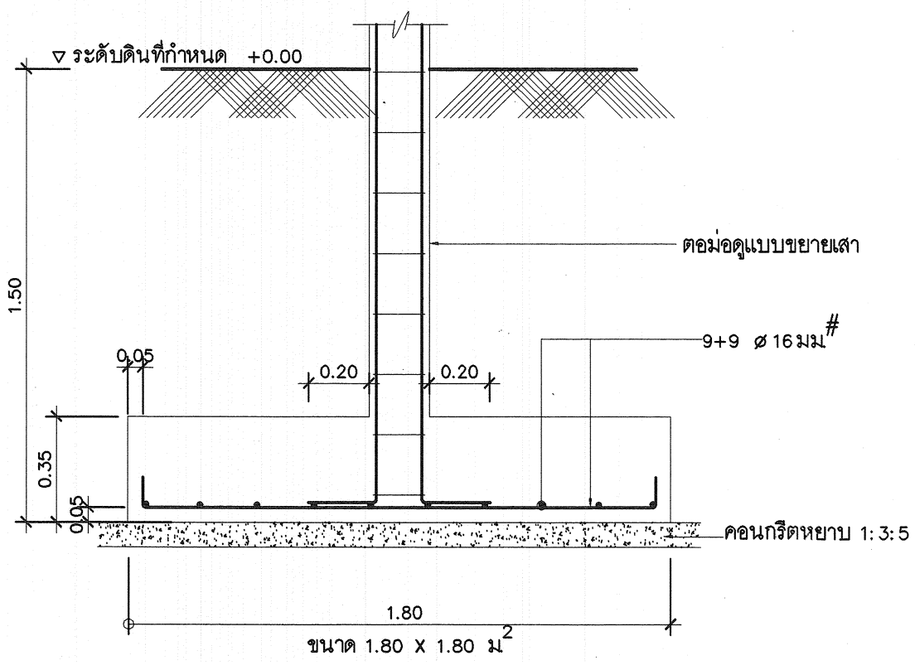

แบบขยายฐานราก F5

มาตราส่วน 1:20

โครงการอาคารศาสนาเพื่อประชาชน

แบบ

พระวิหาร ภาคเหนือ

ประธานคณะทำงาน

สถาปนิกใหญ่

สำนักสถาปัตยกรรม

ผู้อำนวยการสำนัก

สถาปัตยกรรม		สถาปนิก
		สถาปนิก

สำนักวิศวกรรมโครงสร้างและงานระบบ

ผู้อำนวยการสำนัก

วิศวกรรม โครงสร้าง		วิศวกร
		วิศวกร
วิศวกรรม สุขาภิบาล		วิศวกร
		วิศวกร
วิศวกรรม ไฟฟ้า		วิศวกร
		วิศวกร
วิศวกรรม เครื่องกล		วิศวกร
		วิศวกร

อนุมัติ

(นายสว่าง ศรีศกุน)

อธิบดีกรมโยธาธิการและผังเมือง

แสดงแบบ

แบบขยายฐานรากแผ่

F2 F3 F5

มาตราส่วน 1:20

วัน/เดือน/ปี กค. 2548

เลขที่แบบ มบ.480304

แผ่นที่	จำนวนแผ่น
S-08	19

พระวิหาร ภาคเหนือ

ชั้น \ เสา	C2	C3	C3A	C5	CN
หลังคา ชั้นล่าง					0.35 × 0.35 4 Ø 16 mm. + 4 Ø 12 mm. 2ป Ø 6 mm. @ 0.20 m.
ฐานราก	0.35 × 0.35 4 Ø 16 mm. + 4 Ø 12 mm. 2ป Ø 6 mm. @ 0.20 m.	0.35 × 0.35 4 Ø 16 mm. + 4 Ø 12 mm. 2ป Ø 6 mm. @ 0.20 m.	0.45 × 0.45 8 Ø 16 mm. 3ป Ø 6 mm. @ 0.20 m.	0.45 8 Ø 16 mm. ป Ø 6 mm. @ 0.20 m.	—

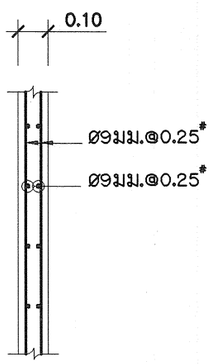

W 1:20

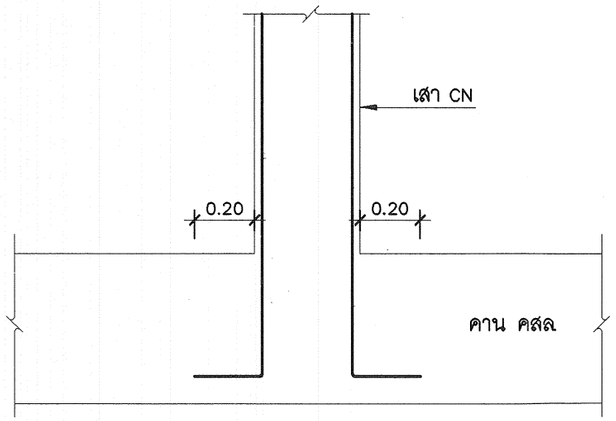

รอยต่อเสา CN และคาน คสล.

มาตราส่วน 1:20

โครงการอาคารศาสนาเพื่อประชาชน

แบบ

พระวิหาร ภาคเหนือ

ประธานคณะทำงาน สถาปนิกใหญ่

สำนักสถาปัตยกรรม ผู้อำนวยการสำนัก

สถาปัตยกรรม สถาปนิก

สถาปนิก

สำนักวิศวกรรมโครงสร้างและงานระบบ ผู้อำนวยการสำนัก

วิศวกรรมโครงสร้าง วิศวกร

วิศวกรรมสุขาภิบาล วิศวกร

วิศวกรรมไฟฟ้า วิศวกร

วิศวกรรมเครื่องกล วิศวกร

อนุมัติ

(นายสว่าง ศรีศกุน)

อธิบดีกรมโยธาธิการและผังเมือง

แสดงแบบ

ตารางเสา ,W

รอยต่อเสา CN และคาน คสล.

มาตราส่วน 1:20

วัน/เดือน/ปี กค. 2548

เลขที่แบบ มบ.480304

แผ่นที่	จำนวนแผ่น
S-09	19

พระวิหาร ภาคเหนือ

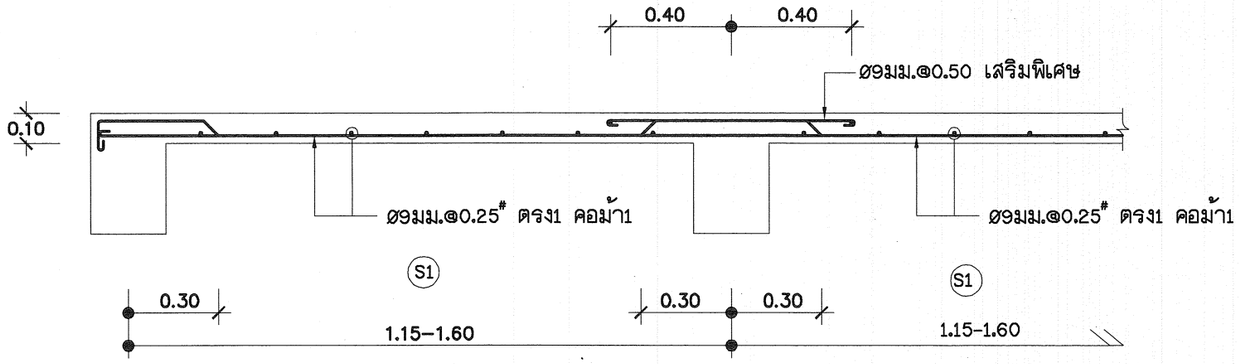

S1 1:20

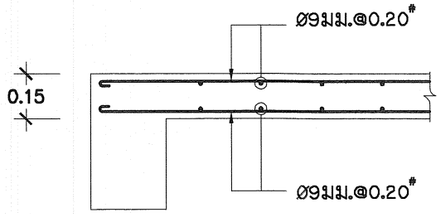

S1A 1:20

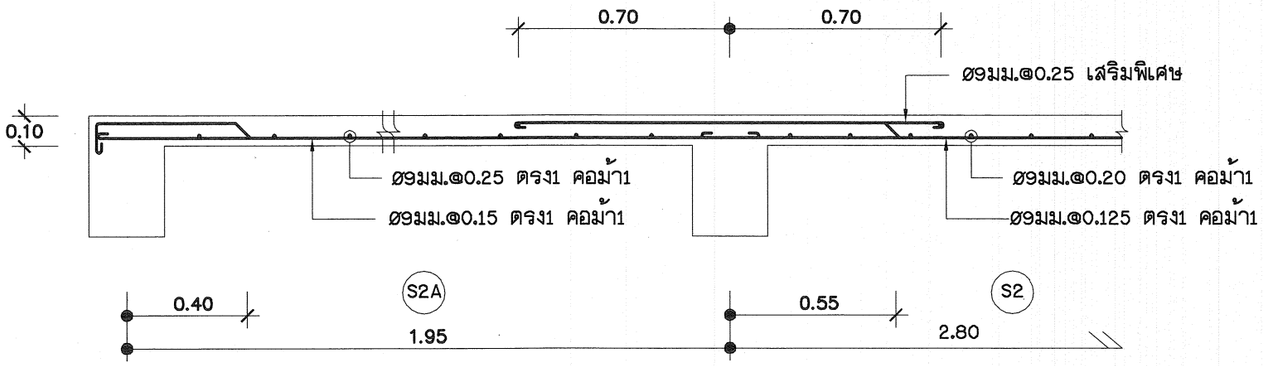

S2, S2A 1:20

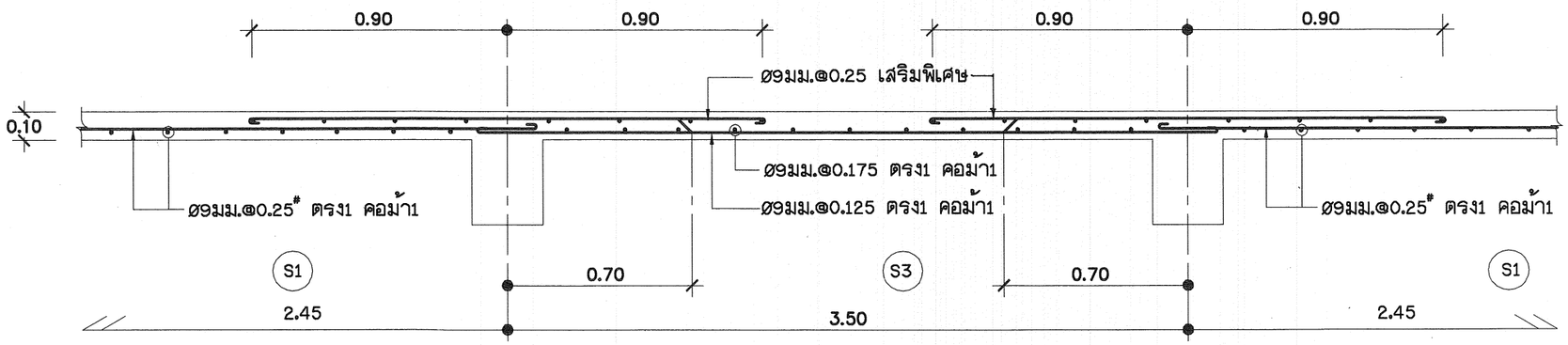

S3 (ด้านสั้น) 1:20

โครงการอาคารศาสนาเพื่อประชาชน	
แบบ พระวิหาร ภาคเหนือ	
ประธานคณะทำงาน	สถาปนิกใหญ่
สำนักสถาปัตยกรรม	ผู้อำนวยการสำนัก
สถาปัตยกรรม	สถาปนิก
	สถาปนิก
สำนักวิศวกรรมโครงสร้างและงานระบบ	ผู้อำนวยการสำนัก
วิศวกรรมโครงสร้าง	วิศวกร
	วิศวกร
วิศวกรรมสุขาภิบาล	วิศวกร
	วิศวกร
วิศวกรรมไฟฟ้า	วิศวกร
	วิศวกร
วิศวกรรมเครื่องกล	วิศวกร
	วิศวกร
อนุมัติ (นายสว่าง ศรีศกุน) อธิบดีกรมโยธาธิการและผังเมือง	
แสดงแบบ แบบขยายพื้น S1,S1A,S2,S2A แบบขยายพื้น S3 (ด้านสั้น)	
มาตราส่วน	1:20
วัน/เดือน/ปี	กค. 2548
เลขที่แบบ	มบ.480304
แผ่นที่ S-10	จำนวนแผ่น 19

พระวิหาร ภาคเหนือ

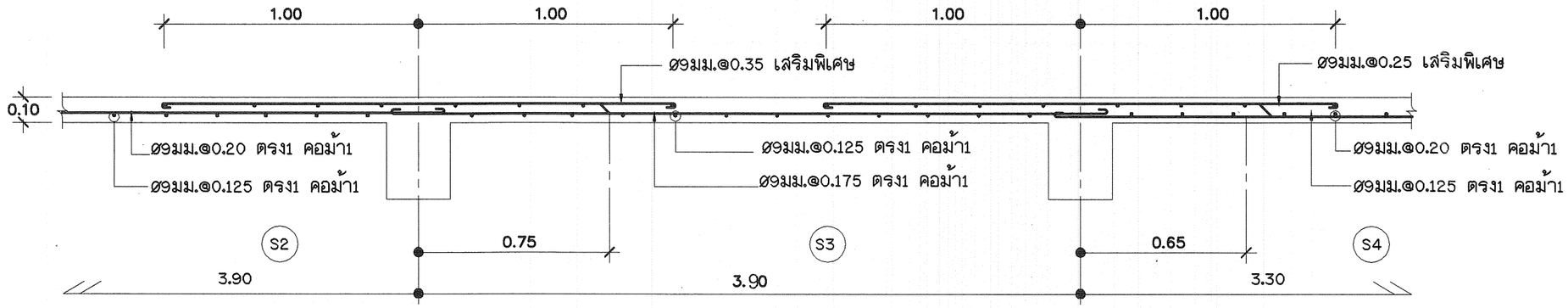

S3 (ด้านยาว) 1:20

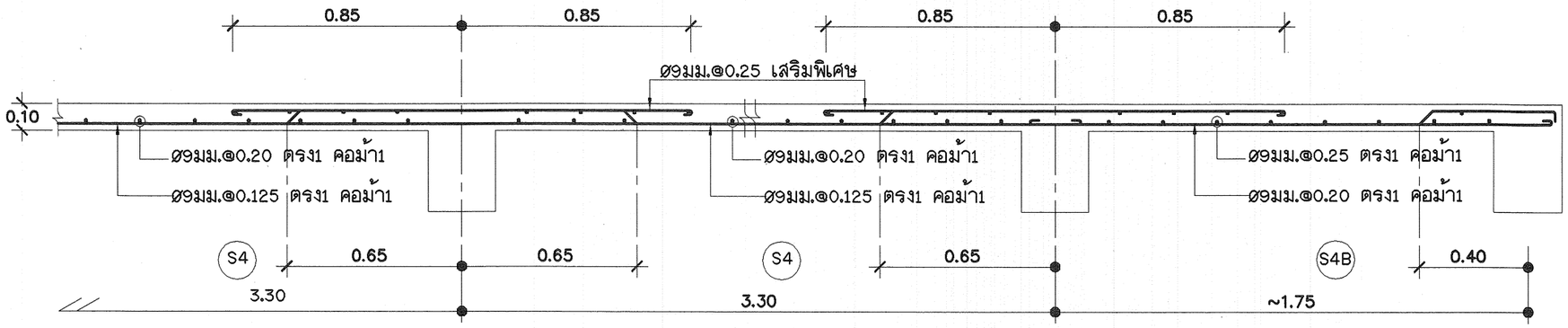

S4, S4B 1:20

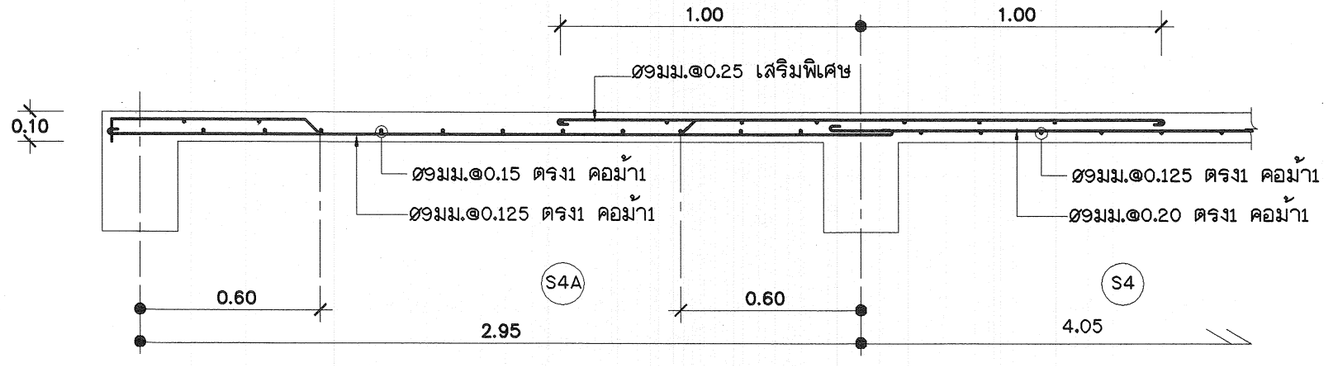

S4A 1:20

โครงการอาคารศาสนาเพื่อประชาชน

แบบ

พระวิหาร ภาคเหนือ

ประธานคณะทำงาน

สถาปนิกใหญ่

สำนักสถาปัตยกรรม

ผู้อำนวยการสำนัก

สถาปัตยกรรม — สถาปนิก — สถาปนิก

สำนักวิศวกรรมโครงสร้างและงานระบบ

ผู้อำนวยการสำนัก

วิศวกรรมโครงสร้าง — วิศวกร — วิศวกร

วิศวกรรมสุขาภิบาล — วิศวกร — วิศวกร

วิศวกรรมไฟฟ้า — วิศวกร — วิศวกร

วิศวกรรมเครื่องกล — วิศวกร — วิศวกร

อนุมัติ

(นายสว่าง ศรีศกุน)

อธิบดีกรมโยธาธิการและผังเมือง

แสดงแบบ

แบบขยายพื้น S3 (ด้านยาว)

แบบขยายพื้น S4, S4A, S4B

มาตราส่วน 1:20

วัน/เดือน/ปี กค. 2548

เลขที่แบบ มบ.480304

แผ่นที่	จำนวนแผ่น
S-11	19

พระวิหาร ภาคเหนือ

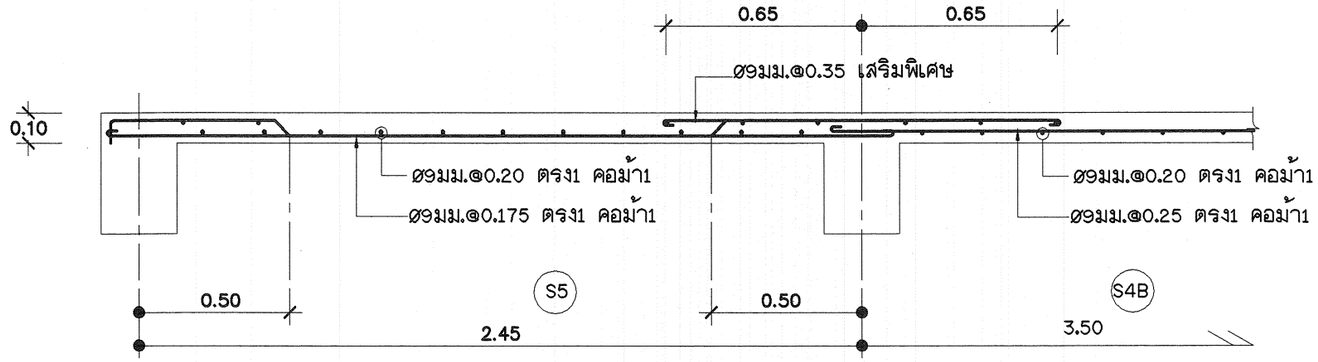

S5 1:20

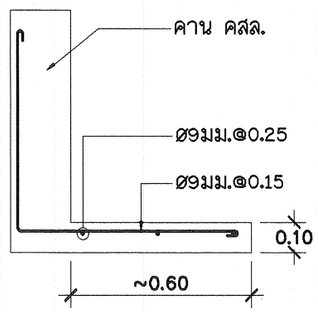

SX 1:20

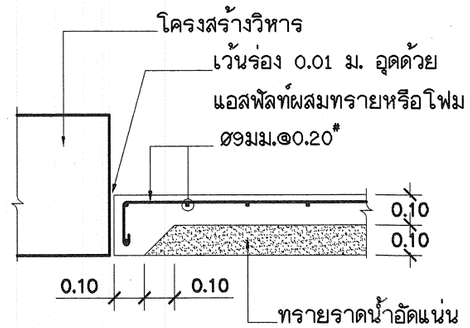

S0 1:20

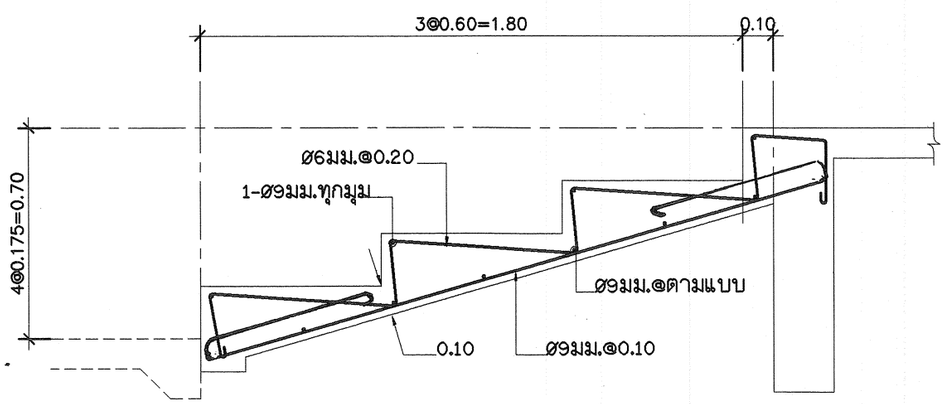

ST1 1:20

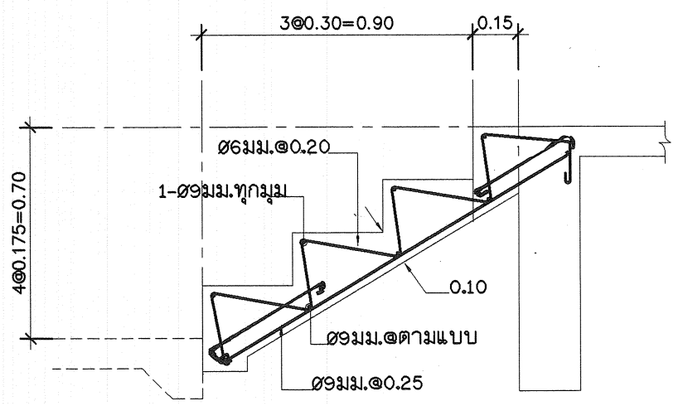

ST2 1:20

โครงการอาคารศาสนาเพื่อประชาชน

แบบ

พระวิหาร ภาคเหนือ

ประธานคณะทำงาน

สถาปนิกใหญ่

สำนักสถาปัตยกรรม

ผู้อำนวยการสำนัก

สถาปัตยกรรม		สถาปนิก
		สถาปนิก
สำนักวิศวกรรมโครงสร้างและงานระบบ		ผู้อำนวยการสำนัก
วิศวกรรม		วิศวกร
โครงสร้าง		วิศวกร
วิศวกรรม		วิศวกร
สุขาภิบาล		วิศวกร
วิศวกรรม		วิศวกร
ไฟฟ้า		วิศวกร
วิศวกรรม		วิศวกร
เครื่องกล		วิศวกร

อนุมัติ

(นายสว่าง ศรีศกุน)

อธิบดีกรมโยธาธิการและผังเมือง

แสดงแบบ

แบบขยายพื้น S5, S0, SX

แบบขยายบันได ST1, ST2

มาตราส่วน	1:20
วัน/เดือน/ปี	กค. 2548
เลขที่แบบ	มบ.480304
แผ่นที่	S-12
จำนวนแผ่น	19

พระวิหาร ภาคเหนือ

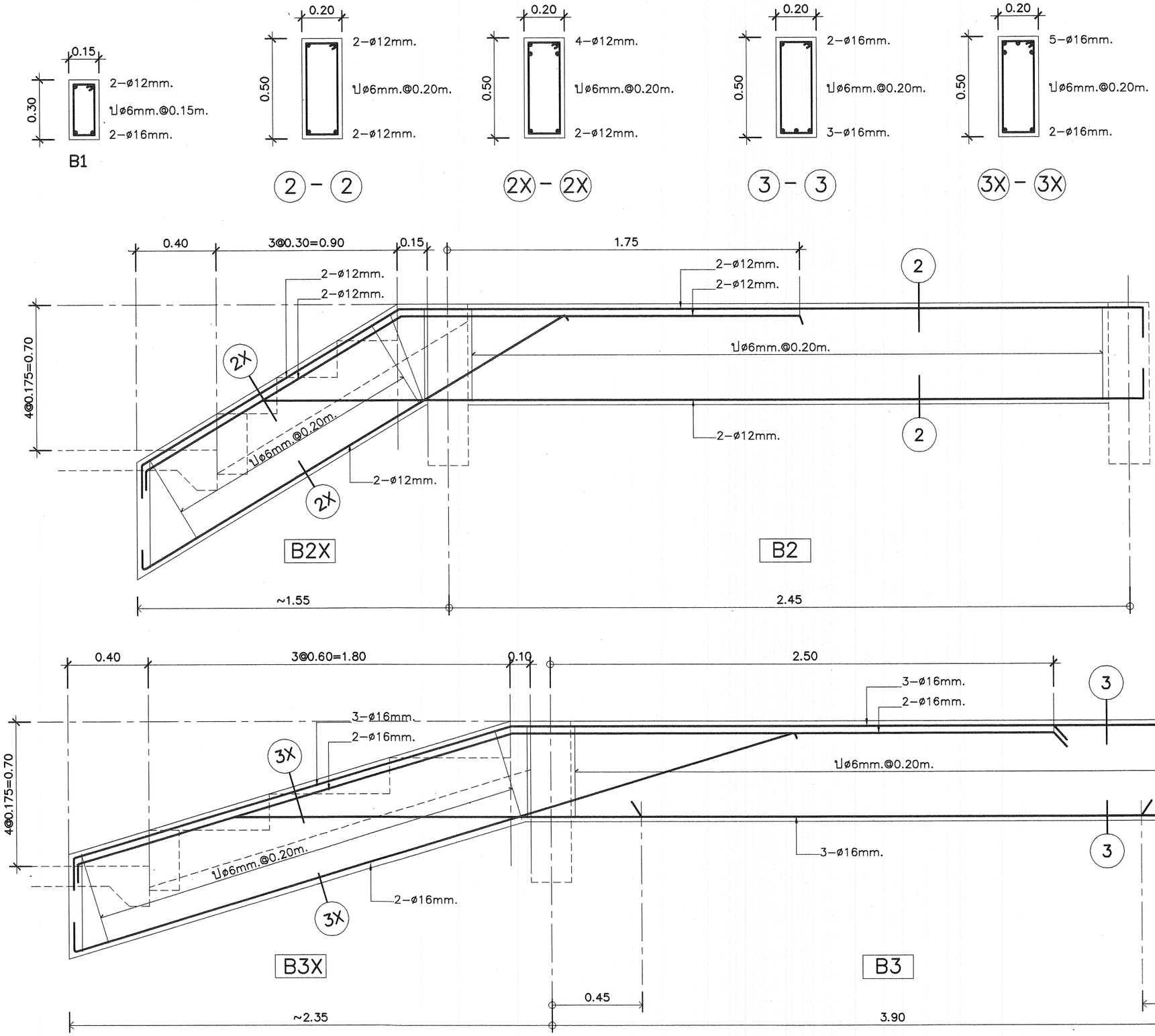

โครงการอาคารศาสนาเพื่อประชาชน

แบบ

พระวิหาร ภาคเหนือ

ประธานคณะทำงาน

สถาปนิกใหญ่

สำนักสถาปัตยกรรม

ผู้อำนวยการสำนัก

สถาปัตยกรรม — สถาปนิก

สถาปนิก

สำนักวิศวกรรมโครงสร้างและงานระบบ

ผู้อำนวยการสำนัก

วิศวกรรมโครงสร้าง — วิศวกร

วิศวกร

วิศวกรรมสุขาภิบาล — วิศวกร

วิศวกร

วิศวกรรมไฟฟ้า — วิศวกร

วิศวกร

วิศวกรรมเครื่องกล — วิศวกร

วิศวกร

อนุมัติ

(นายสว่าง ศรีศกุน)

อธิบดีกรมโยธาธิการและผังเมือง

แสดงแบบ

แบบขยายคาน

B1, B2, B2X ,B3, B3X

มาตราส่วน 1:20

วัน/เดือน/ปี กค. 2548

เลขที่แบบ มป.480304

แผ่นที่	จำนวนแผ่น
S–13	19

พระวิหาร ภาคเหนือ

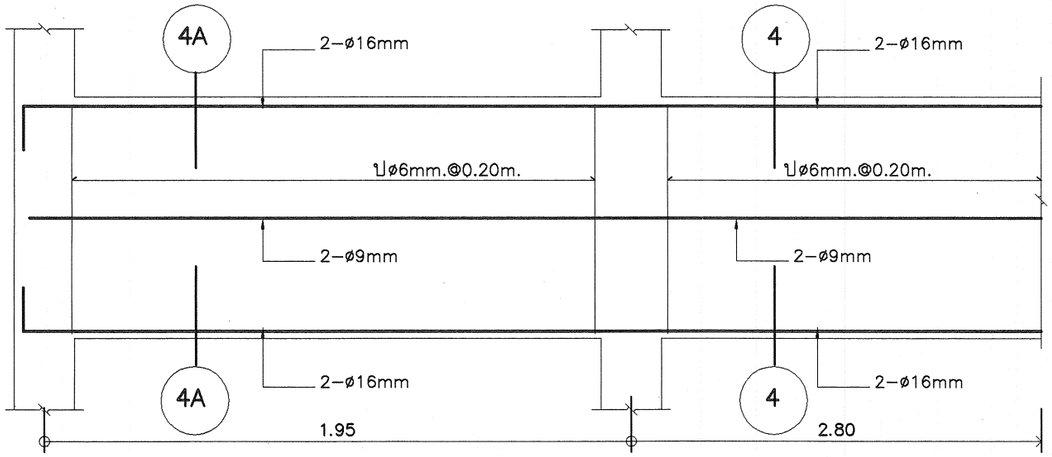

B4A

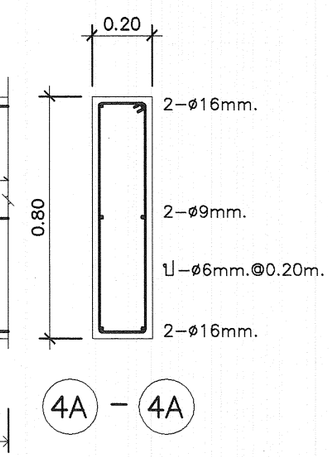

B4

4A – 4A

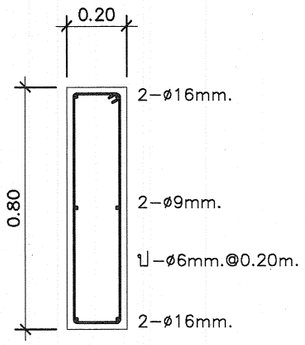

4 – 4

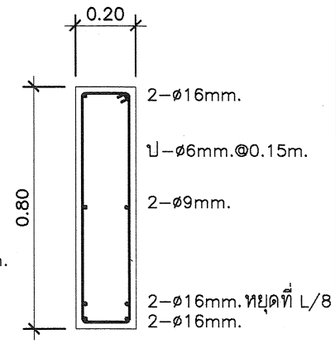

B5

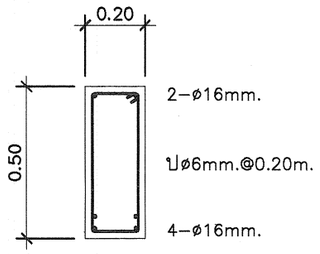

B6

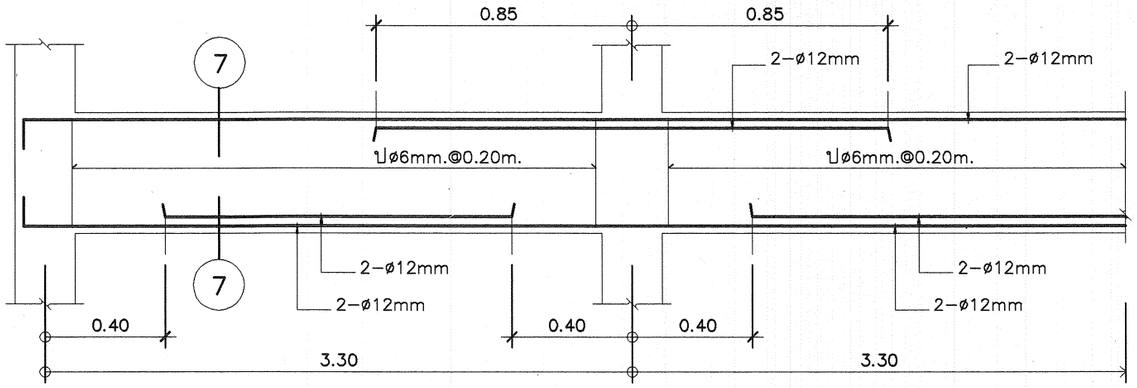

B7

B7

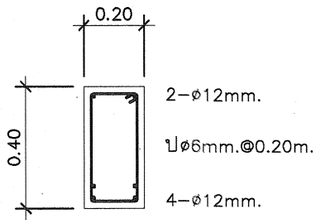

7 – 7

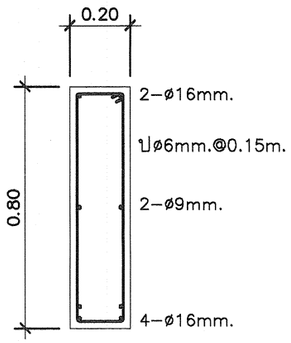

B8

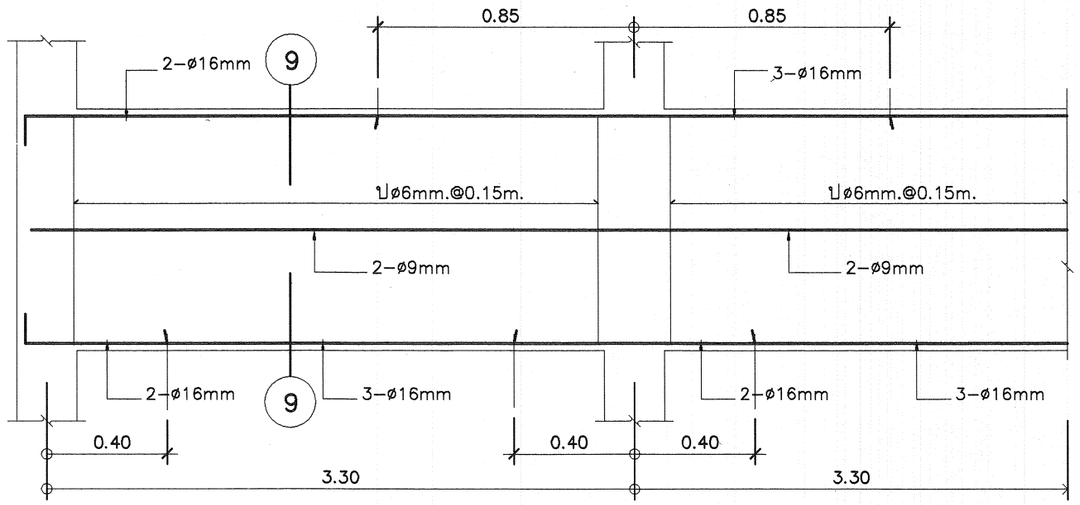

B9

B9

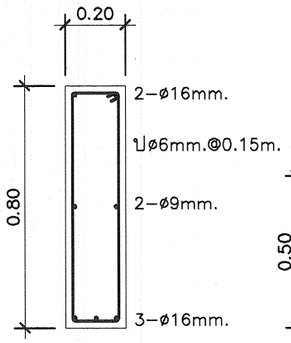

9 – 9

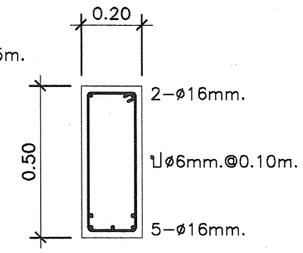

B10

กรมโยธาธิการและผังเมือง

โครงการอาคารศาสนาเพื่อประชาชน

แบบ

พระวิหาร ภาคเหนือ

ประธานคณะทำงาน

สถาปนิกใหญ่

สำนักสถาปัตยกรรม

ผู้อำนวยการสำนัก

สถาปัตยกรรม		สถาปนิก
		สถาปนิก
สำนักวิศวกรรมโครงสร้างและงานระบบ		
		ผู้อำนวยการสำนัก
วิศวกรรม		วิศวกร
โครงสร้าง		วิศวกร
วิศวกรรม		วิศวกร
สุขาภิบาล		วิศวกร
วิศวกรรม		วิศวกร
ไฟฟ้า		วิศวกร
วิศวกรรม		วิศวกร
เครื่องกล		วิศวกร

อนุมัติ

(นายสว่าง ศรีศกุน)

อธิบดีกรมโยธาธิการและผังเมือง

แสดงแบบ

แบบขยายคาน

B4, B4A, B5 ,B6, B7, B8, B9, B10

มาตราส่วน	1:20
วัน/เดือน/ปี	กค. 2548
เลขที่แบบ	มบ.480304
แผ่นที่	S–14
จำนวนแผ่น	19

พระวิหาร ภาคเหนือ

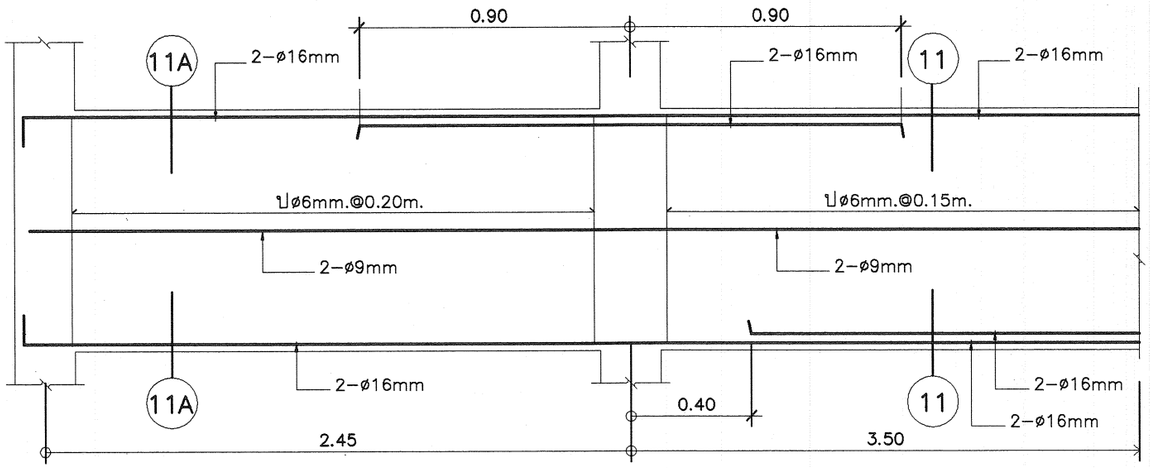

B11A B11

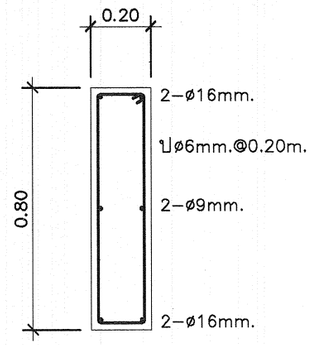

11A – 11A

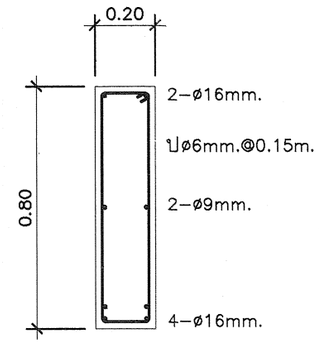

11 – 11

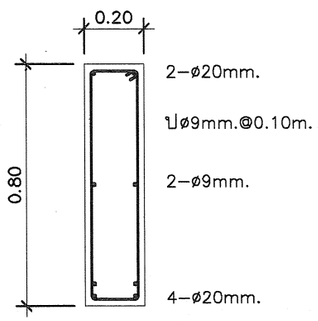

B12

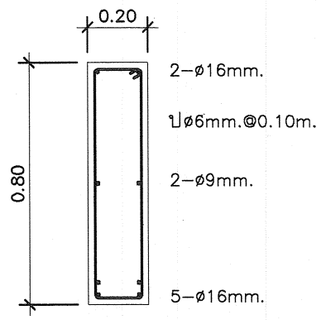

B13

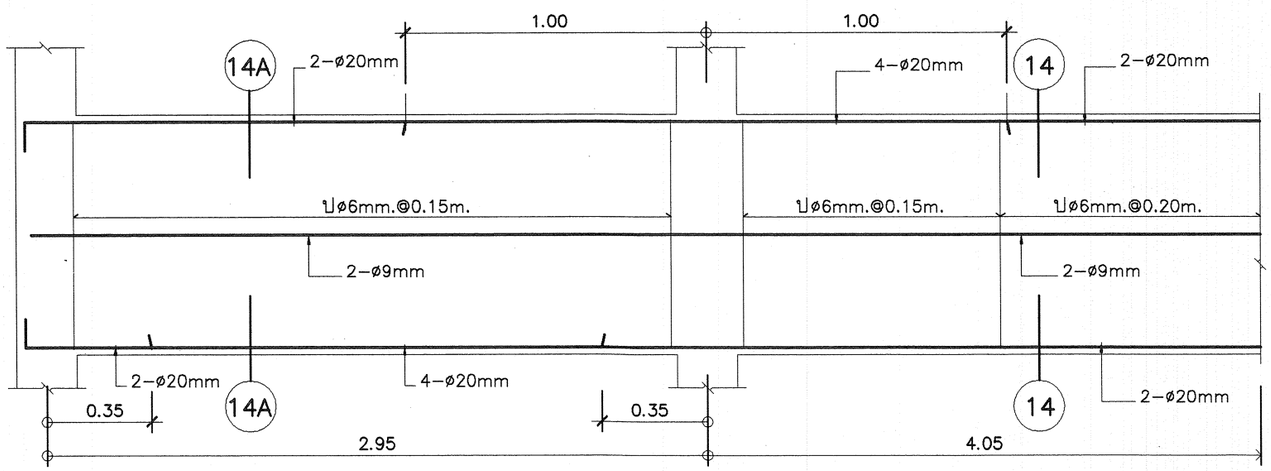

B14A B14

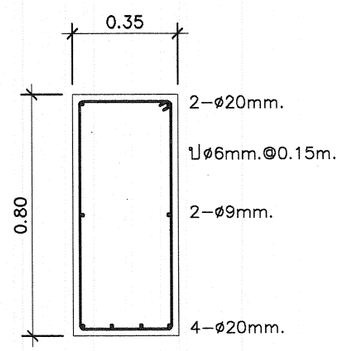

14A – 14A

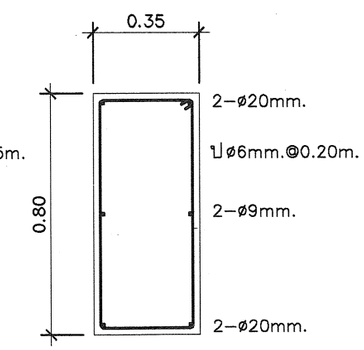

14 – 14

โครงการอาคารศาสนาเพื่อประชาชน

แบบ

พระวิหาร ภาคเหนือ

ประธานคณะทำงาน สถาปนิกใหญ่

สำนักสถาปัตยกรรม ผู้อำนวยการสำนัก

สถาปัตยกรรม สถาปนิก

สถาปนิก

สำนักวิศวกรรมโครงสร้างและงานระบบ ผู้อำนวยการสำนัก

วิศวกรรมโครงสร้าง วิศวกร

วิศวกร

วิศวกรรมสุขาภิบาล วิศวกร

วิศวกร

วิศวกรรมไฟฟ้า วิศวกร

วิศวกร

วิศวกรรมเครื่องกล วิศวกร

วิศวกร

อนุมัติ

(นายสว่าง ศรีศกุน)

อธิบดีกรมโยธาธิการและผังเมือง

แสดงแบบ

แบบขยายคาน

B11, B11A, B12 ,B13, B14, B14A

มาตราส่วน 1:20

วัน/เดือน/ปี กค. 2548

เลขที่แบบ มบ.480304

แผ่นที่	จำนวนแผ่น
S–15	19

พระวิหาร ภาคเหนือ

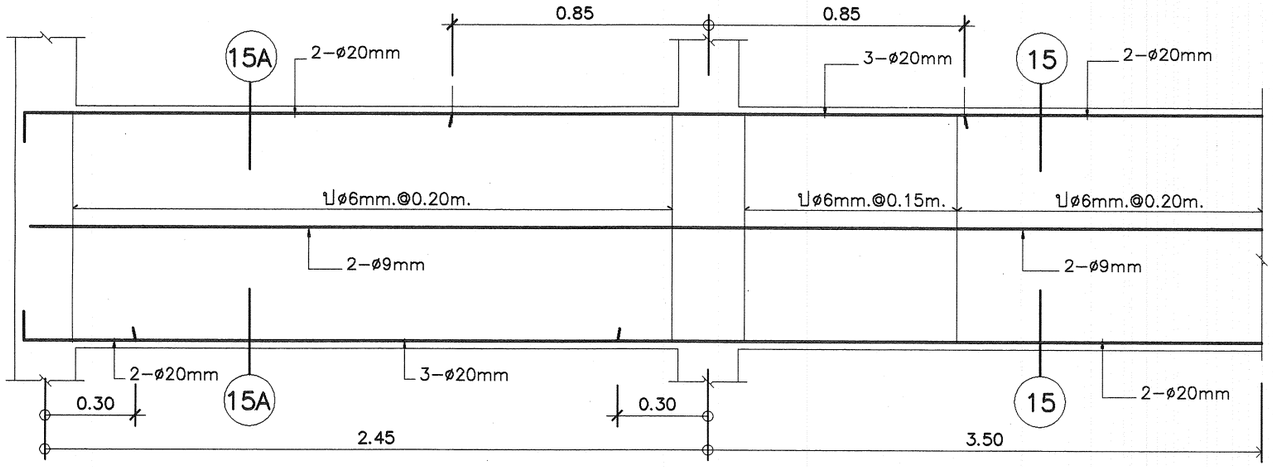

B15A B15

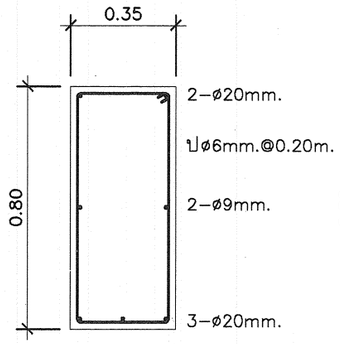

15A – 15A

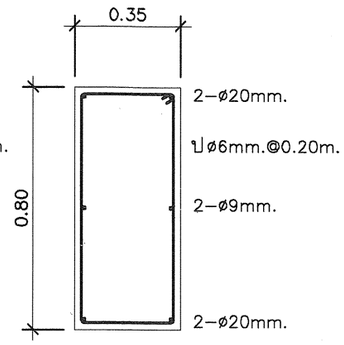

15 – 15

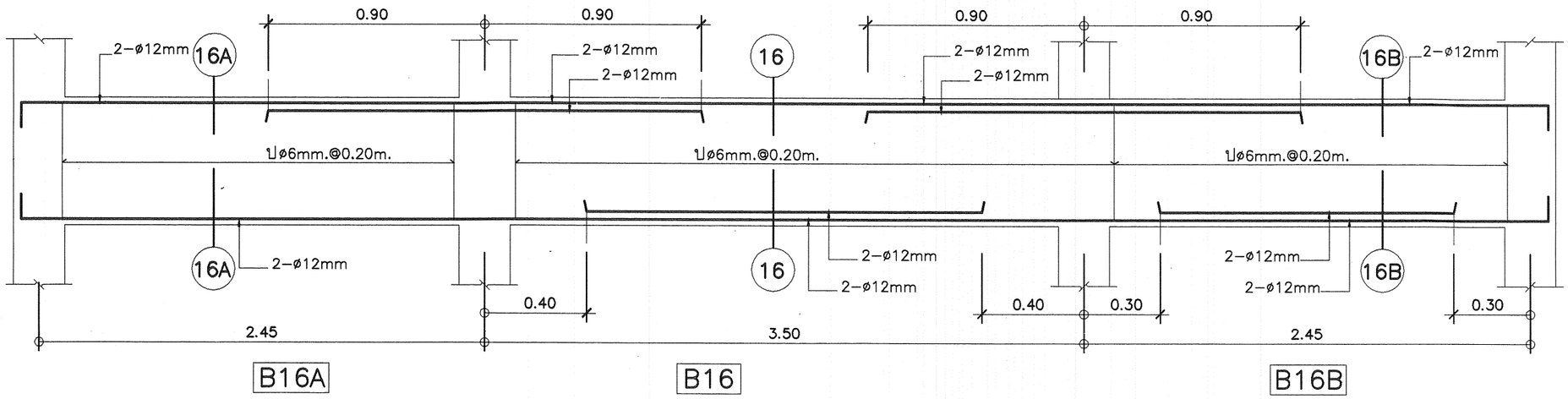

B16A B16 B16B

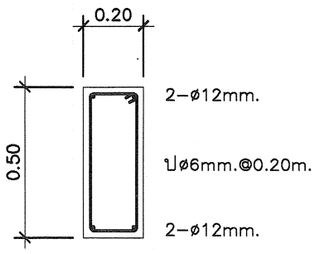

16A – 16A

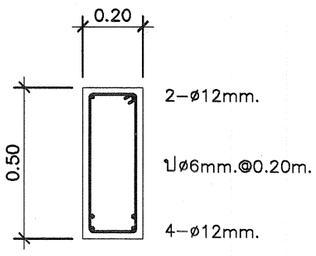

16 – 16

16B – 16B

โครงการอาคารศาสนาเพื่อประชาชน	
แบบ พระวิหาร ภาคเหนือ	
ประธานคณะทำงาน	สถาปนิกใหญ่
สำนักสถาปัตยกรรม	ผู้อำนวยการสำนัก
สถาปัตยกรรม	สถาปนิก
	สถาปนิก
สำนักวิศวกรรมโครงสร้างและงานระบบ	ผู้อำนวยการสำนัก
วิศวกรรมโครงสร้าง	วิศวกร
	วิศวกร
วิศวกรรมสุขาภิบาล	วิศวกร
	วิศวกร
วิศวกรรมไฟฟ้า	วิศวกร
	วิศวกร
วิศวกรรมเครื่องกล	วิศวกร
	วิศวกร
อนุมัติ	(นายสว่าง ศรีศกุน) อธิบดีกรมโยธาธิการและผังเมือง
แสดงแบบ	แบบขยายลาน B15, B15A, B16 ,B16A, B16B
มาตราส่วน	1:20
วัน/เดือน/ปี	กค. 2548
เลขที่แบบ	มบ.480304
แผ่นที่ S–16	จำนวนแผ่น 19

พระวิหาร ภาคเหนือ

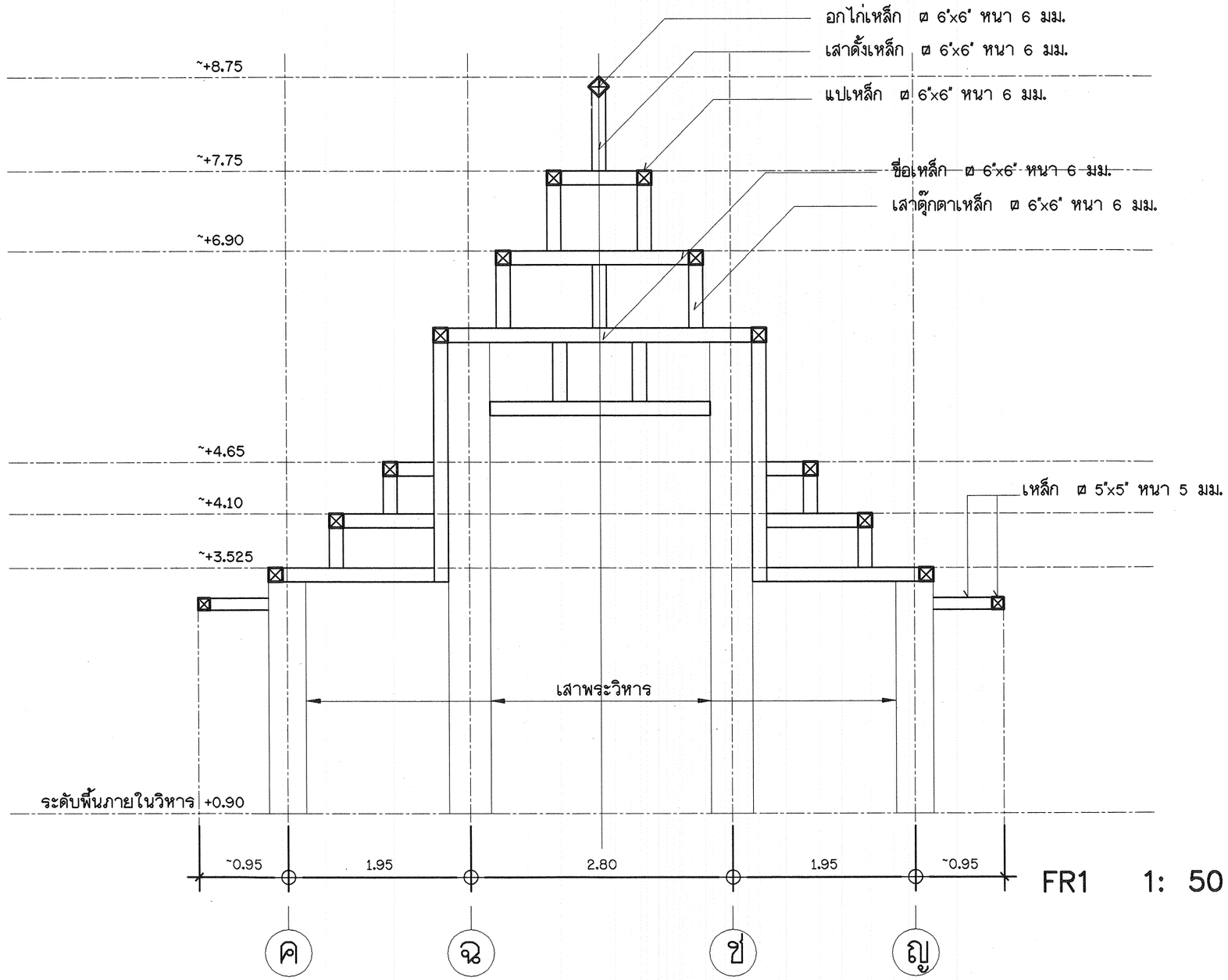

FR1 1: 50

โครงการอาคารศาสนาเพื่อประชาชน

แบบ

พระวิหาร ภาคเหนือ

ประธานคณะทำงาน

สถาปนิกใหญ่

สำนักสถาปัตยกรรม

ผู้อำนวยการสำนัก

สถาปัตยกรรม — สถาปนิก

สถาปนิก

สำนักวิศวกรรมโครงสร้างและงานระบบ

ผู้อำนวยการสำนัก

วิศวกรรมโครงสร้าง — วิศวกร

วิศวกร

วิศวกรรมสุขาภิบาล — วิศวกร

วิศวกร

วิศวกรรมไฟฟ้า — วิศวกร

วิศวกร

วิศวกรรมเครื่องกล — วิศวกร

วิศวกร

อนุมัติ

(นายสว่าง ศรีศกุน)

อธิบดีกรมโยธาธิการและผังเมือง

แสดงแบบ

แบบขยาย FR1

มาตราส่วน 1:50

วัน/เดือน/ปี กค.2548

เลขที่แบบ มบ.480304

แผ่นที่ S-17

จำนวนแผ่น 19

พระวิหาร ภาคเหนือ

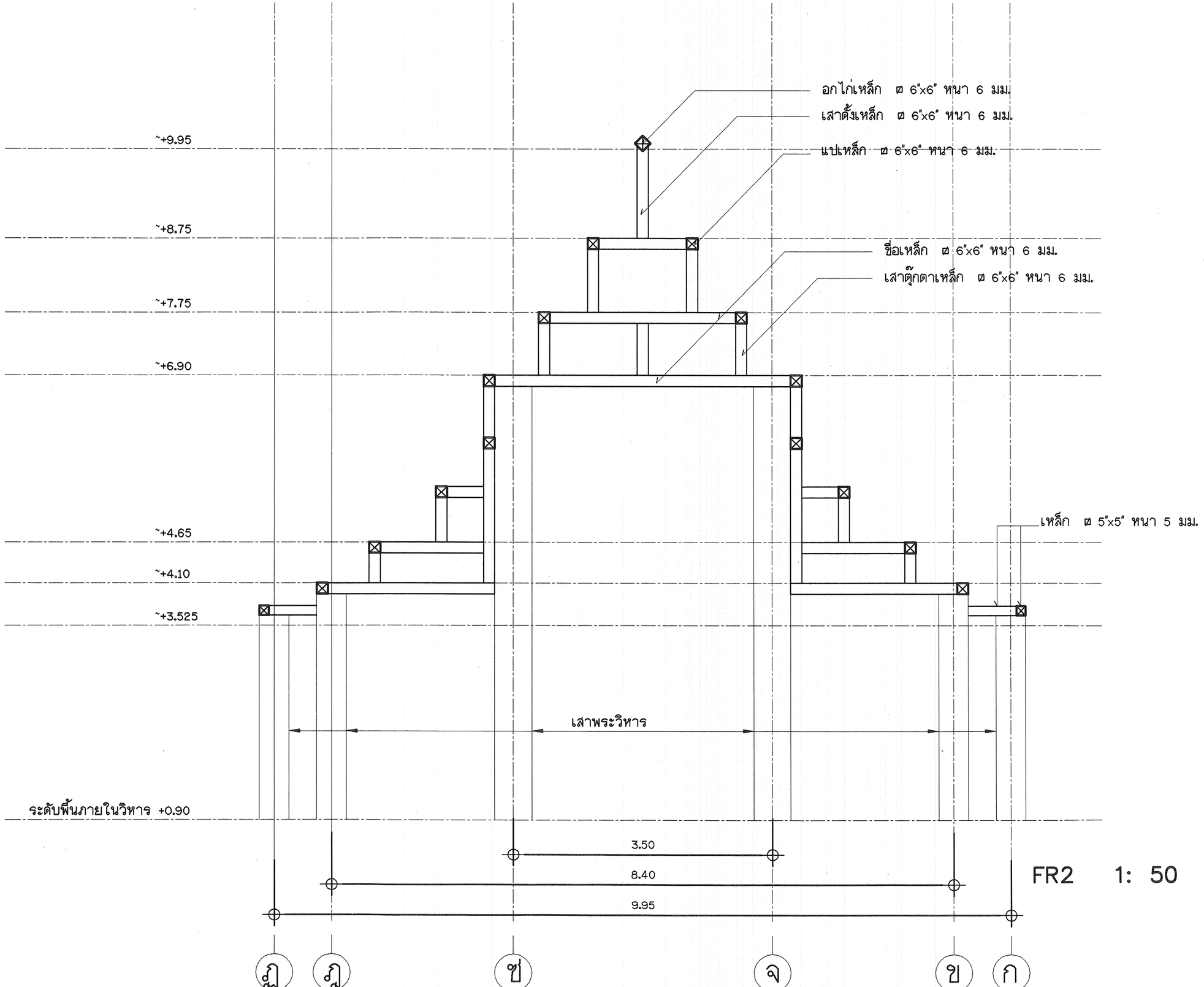

FR2 1: 50

โครงการอาคารศาสนาเพื่อประชาชน

แบบ

พระวิหาร ภาคเหนือ

ประธานคณะทำงาน สถาปนิกใหญ่

สำนักสถาปัตยกรรม ผู้อำนวยการสำนัก

สถาปัตยกรรม		สถาปนิก
		สถาปนิก
สำนักวิศวกรรมโครงสร้างและงานระบบ		ผู้อำนวยการสำนัก
วิศวกรรม		วิศวกร
โครงสร้าง		วิศวกร
วิศวกรรม		วิศวกร
สุขาภิบาล		วิศวกร
วิศวกรรม		วิศวกร
ไฟฟ้า		วิศวกร
วิศวกรรม		วิศวกร
เครื่องกล		วิศวกร

อนุมัติ

(นายสว่าง ศรีศกุน)

อธิบดีกรมโยธาธิการและผังเมือง

แสดงแบบ

แบบขยาย FR2

มาตราส่วน 1:50

วัน/เดือน/ปี กค.2548

เลขที่แบบ มบ.480304

แผ่นที่	จำนวนแผ่น
S-18	19

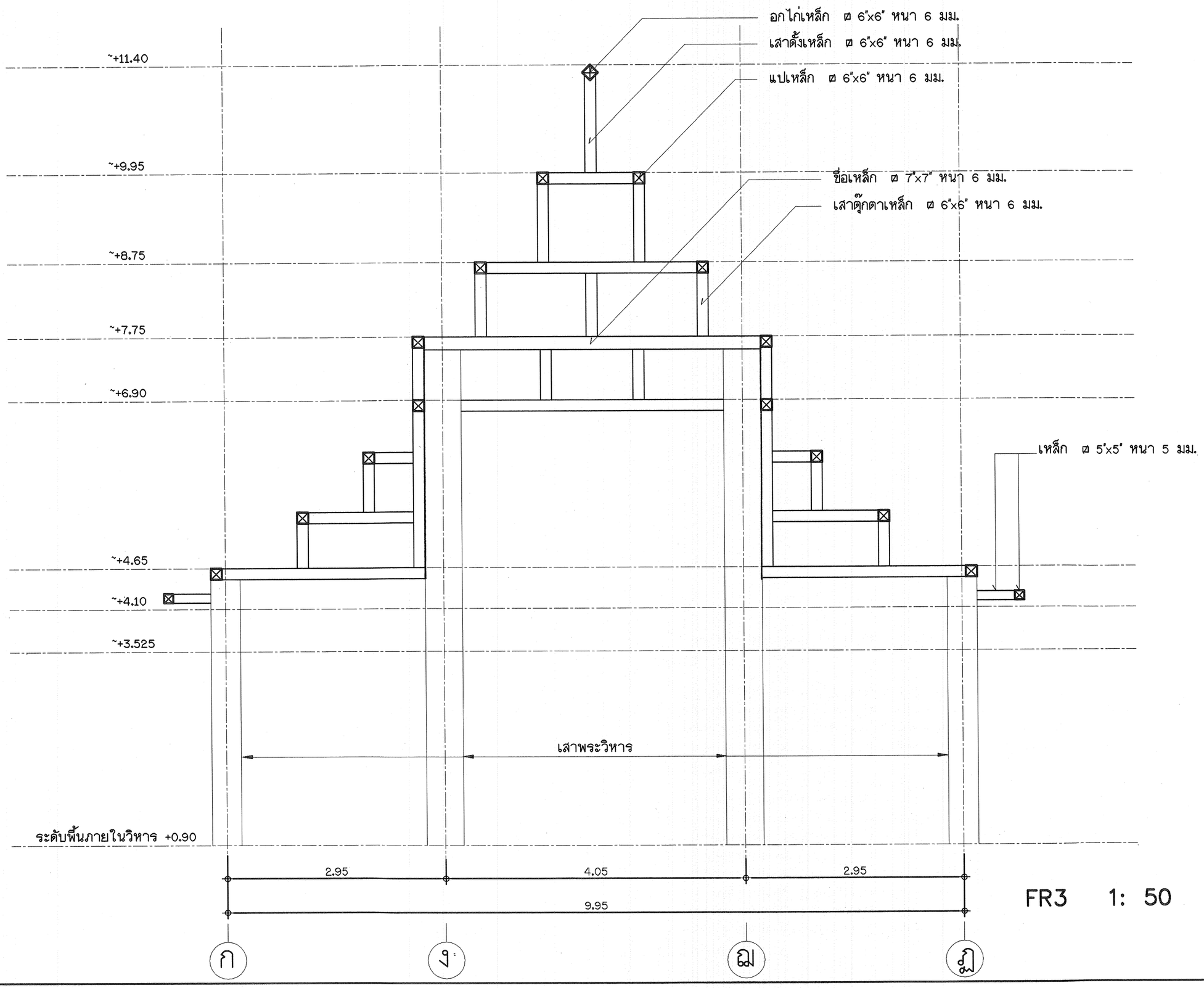

FR3 1: 50

กรมโยธาธิการและผังเมือง

โครงการอาคารศาสนาเพื่อประชาชน

แบบ

พระวิหาร ภาคเหนือ

ประธานคณะทำงาน

สถาปนิกใหญ่

สำนักสถาปัตยกรรม

ผู้อำนวยการสำนัก

สถาปัตยกรรม		สถาปนิก
		สถาปนิก

สำนักวิศวกรรมโครงสร้างและงานระบบ

ผู้อำนวยการสำนัก

วิศวกรรมโครงสร้าง		วิศวกร
		วิศวกร
วิศวกรรมสุขาภิบาล		วิศวกร
		วิศวกร
วิศวกรรมไฟฟ้า		วิศวกร
		วิศวกร
วิศวกรรมเครื่องกล		วิศวกร
		วิศวกร

อนุมัติ

(นายสว่าง ศรีศกุน)

อธิบดีกรมโยธาธิการและผังเมือง

แสดงแบบ

แบบขยาย FR3

มาตราส่วน	1:50
วัน/เดือน/ปี	กค.2548
เลขที่แบบ	มบ.480304
แผ่นที่	S-19
จำนวนแผ่น	19

พระวิหาร ภาคเหนือ

รายการประกอบแบบการก่อสร้าง

1. ข้อกำหนดทั่วไป

1.1 ผู้รับจ้างต้องจัดหา ติดตั้งและทดสอบอุปกรณ์ระบบสุขาภิบาลดังแสดงไว้ในแบบและรายการ เพื่อให้ได้งานที่สมบูรณ์และถูกต้อง

1.2 วัสดุอุปกรณ์ที่นำมาใช้ต้องเป็นของใหม่ อยู่ในสภาพเรียบร้อย สมบูรณ์ใช้งานได้ดี

1.3 สุขภัณฑ์ทุกจุดจะต้องมีท่อระบบสุขาภิบาลมารองรับ ในกรณีที่แบบแปลนมิได้แสดงรายละเอียดไว้ ให้ถือว่ามีการเดินท่อพร้อมอุปกรณ์ครบถ้วนไปยังจุดนั้นด้วย โดยวิธีติดตั้งเช่นเดียวกับจุดอื่นๆ

1.4 หากมีข้อขัดแย้งระหว่างแบบและรายการหรือข้อผิดพลาดเกี่ยวกับแบบและรายการ ต้องส่งเรื่องให้ผู้ว่าจ้างพิจารณาโดยยึดความถูกต้อง ครบถ้วนและคุณภาพที่ดีกว่าเป็นหลัก

2. ข้อกำหนดทั่วไปเกี่ยวกับการติดตั้งท่อ

2.1 ตำแหน่งที่มีการเปลี่ยนแปลงขนาดของท่อ ให้ใช้ข้อต่อลดเท่านั้น

2.2 ตำแหน่งที่มีการเปลี่ยนแปลงทิศทางของท่อ ต้องใช้อุปกรณ์ข้อต่อเท่านั้น โดยท่อโสโครก,ท่อระบายน้ำทิ้งและท่อระบายน้ำฝน ให้ใช้เฉพาะข้อต่อชนิดข้อโค้ง 45° ประกอบกับ ข้อต่อสามทางวาย ยกเว้นในตำแหน่งซึ่งไม่สามารถใช้ข้อต่อสามทางวายได้จึงอนุญาตให้ใช้สามทางทีวายได้ แต่ห้ามใช้ข้อต่อสามทางฉากโดยเด็ดขาด

2.3 ห้ามเดินท่อประปามาบรรจบกับท่อโสโครกหรือท่อระบายน้ำโดยเด็ดขาด หากแนวท่อประปาจำเป็นต้องเดินตัดหรือขนานกับท่อโสโครกหรือท่อระบายน้ำทิ้ง ท่อประปาจะต้องอยู่เหนือท่อนั้นๆ ไม่น้อยกว่า 30 ซม.

2.4 การติดตั้งวาล์วทุกตัว ท่อที่เดินใต้ดินนั้นก้านวาล์วจะต้องอยู่เหนือระดับดินเสมอ หากก้านวาล์วจำเป็นต้องต่อใต้ดินให้ติดตั้งใน VALVE BOX

2.5 ประตูน้ำเป็นชนิด GATE VALVE CLASS 125 PSI ตามมาตรฐาน มอก. 431–2529

2.6 ก่อนต่อท่อประปาเข้าสุขภัณฑ์,โถส้วมชนิด Flush tank อ่างล้างหน้า , อ่างล้างจาน นอกจากอุปกรณ์ที่ระบุในรูปแบบสถาปัตยกรรมแล้ว จะต้องติดตั้ง STOP VALVE ก่อนทุกจุด

2.7 ช่องระบายน้ำทิ้งที่พื้น (FD.) จะต้องเป็นเหล็กหล่อมีปีกกันซึมหล่อเป็นชิ้นเดียวกัน ส่วนที่ต่อกับท่อระบายน้ำทิ้งต้องมีที่ดักกลิ่น (P–TRAP) ที่มีน้ำขังไม่น้อยกว่า 5 ซม. และเป็นไปตามมาตรฐาน มอก. 1053

2.8 ช่องทำความสะอาดที่พื้น (FCO.) เป็นช่องเปิดเสมอพื้น ขนาดเส้นผ่าศูนย์กลางไม่น้อยกว่าท่อระบายน้ำที่ต่ออยู่นั้น วัสดุโครงเป็นเหล็กหล่อมีปีกกันซึมหล่อเป็นเนื้อเดียวกับส่วนที่ต่อกัน ขนาดเส้นผ่าศูนย์กลางของปีกกันซึมไม่น้อยกว่า 18 ซม. สำหรับท่อขนาด 2 นิ้ว และไม่น้อยกว่า 20 ซม. สำหรับท่อขนาดใหญ่กว่า 2 นิ้ว

2.9 ท่อระบายอากาศ ต้องสูงพ้นระดับชายคา และต้องมีท่ออากาศขนาดไม่น้อยกว่า 2 นิ้ว ต่อจากบ่อเกรอะ ปลายท่ออากาศต้องติด AIR VENT CAP

2.10 การติดตั้งบ่อดักไขมัน บ่อเกรอะ บ่อกรองไร้อากาศและบ่อเก็บน้ำใต้ดิน ให้เป็นไปตามมาตรฐานการติดตั้งของผู้ผลิตที่ขออนุมัติใช้งาน

3. การแขวนยึดท่อและการยึดท่อ

การเดินท่อในอาคารจะต้องแขวนหรือยึดโยงไว้กับโครงสร้างอาคารอย่างมั่นคงแข็งแรง

3.1 ท่อในแนวดิ่ง ต้องมีการยึดท่อทุกระยะไม่เกิน 2.50 เมตร

3.2 ท่อในแนวราบ ต้องมีการยึดท่อทุกระยะไม่เกิน 1.50 เมตร และทุกรอยต่อท่อจะต้องมียึดแขวนหรือรองรับ

4. การทดสอบและตรวจสอบ

4.1 การตรวจสอบและทดสอบระบบท่อทั้งหมด (ท่อโสโครก,ท่อระบายน้ำทิ้ง,ท่ออากาศ,ท่อประปา) จะต้องตรวจสอบและทดสอบ ทั้งคุณภาพและฝีมือการติดตั้ง

4.2 การทดสอบท่อไม่รับแรงดัน (ท่อโสโครก,ท่อระบายน้ำทิ้ง,ท่ออากาศ) ทำโดยใช้ปลั๊กอุดช่องทางออกทุกจุด ยกเว้นจุดสูงสุดแล้วต่อท่อจากจุดสูงสุดขึ้นไป 3 เมตร เติมน้ำจนเต็มระบบแล้วทิ้งไว้ 15 นาที หากระดับน้ำไม่ลดระดับลงถือว่าใช้ได้

4.3 การทดสอบท่อน้ำประปา ให้ทดสอบที่แรงดัน 75 PSI เป็นเวลา 2 ชั่วโมง หากแรงดันไม่ลดลงถือว่าใช้ได้

4.4 ท่อรั่ว ชำรุดเสียหาย ไม่ว่าจะเนื่องด้วยความบกพร่องของวัสดุหรือการติดตั้งก็ดี ผู้รับจ้างต้องทำการซ่อมแซมแก้ไขหรือเปลี่ยนใหม่และทำการทดสอบอีก จนกว่าการติดตั้งท่อนั้นจะเรียบร้อยทุกประการ

5. การทำความสะอาด

การทำความสะอาดท่อหลังการติดตั้งแล้วเสร็จ ผู้รับจ้างจะต้องทำความสะอาดระบบท่อทั้งหมด รวมทั้งเครื่องสุขภัณฑ์และอุปกรณ์ประกอบอื่นๆที่ประกอบในระบบ ทั้งภายนอกและภายใน โดยเช็ดถูขัดล้าง น้ำมัน,จารบี,เศษโลหะและสิ่งสกปรกต่างๆออกให้หมด หากการทำความสะอาดระบบท่อนี้สร้างความเสียหายแก่ส่วนหนึ่งส่วนใดของอาคารแล้ว ผู้รับจ้างจะต้องซ่อมแซมส่วนนั้นๆให้คืนดีดังเดิม โดยไม่คิดค่าใช้จ่ายเพิ่ม

6. การเชื่อมต่อท่อประปา

– ค่าใช้จ่ายในการติดตั้งมาตรวัดน้ำและการเดินท่อประปามายังอาคารนี้ เป็นของผู้ว่าจ้าง

กรมโยธาธิการและผังเมือง

โครงการอาคารศาสนาเพื่อประชาชน

แบบ

พระวิหาร ภาคเหนือ

ประธานคณะทำงาน

สถาปนิกใหญ่

สำนักสถาปัตยกรรม

ผู้อำนวยการสำนัก

สถาปัตยกรรม		สถาปนิก
		สถาปนิก
สำนักวิศวกรรมโครงสร้างและงานระบบ		ผู้อำนวยการสำนัก
วิศวกรรม โครงสร้าง		วิศวกร
		วิศวกร
วิศวกรรม สุขาภิบาล		วิศวกร
		วิศวกร
วิศวกรรม ไฟฟ้า		วิศวกร
		วิศวกร
วิศวกรรม เครื่องกล		วิศวกร
		วิศวกร

อนุมัติ

(นายสว่าง ศรีศกุน)

อธิบดีกรมโยธาธิการและผังเมือง

แสดงแบบ

รายการประกอบแบบ

มาตราส่วน –

วัน/เดือน/ปี ก.ค.2548

เลขที่แบบ มบ.480304

แผ่นที่	จำนวนแผ่น
SN–01	3

พระวิหาร ภาคเหนือ

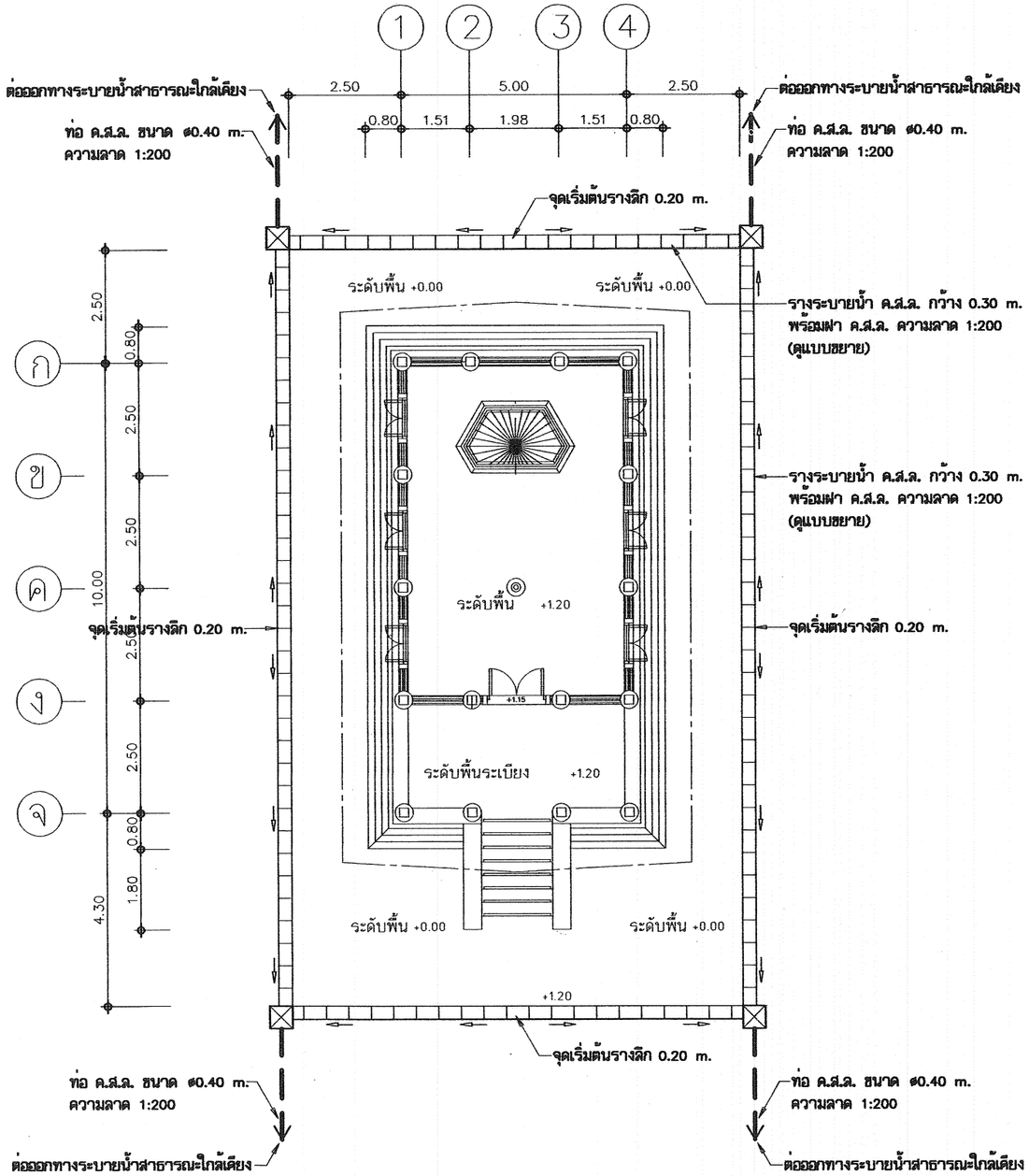

แปลนระบบสุขาภิบาลพื้น	1 : 125

โครงการอาคารศาสนาเพื่อประชาชน

แบบ

พระวิหาร ภาคเหนือ

ประธานคณะทำงาน

สถาปนิกใหญ่

สำนักสถาปัตยกรรม

ผู้อำนวยการสำนัก

สถาปัตยกรรม	สถาปนิก
	สถาปนิก

สำนักวิศวกรรมโครงสร้างและงานระบบ

ผู้อำนวยการสำนัก

วิศวกรรม โครงสร้าง	วิศวกร
	วิศวกร
วิศวกรรม สุขาภิบาล	วิศวกร
	วิศวกร
วิศวกรรม ไฟฟ้า	วิศวกร
	วิศวกร
วิศวกรรม เครื่องกล	วิศวกร
	วิศวกร

อนุมัติ

(นายสว่าง ศรีศกุน)

อธิบดีกรมโยธาธิการและผังเมือง

แสดงแบบ

แปลนระบบสุขาภิบาลพื้น

มาตราส่วน 1:125

วัน/เดือน/ปี ก.ค.2548

เลขที่แบบ มบ.480304

แผ่นที่	จำนวนแผ่น
SN-02	3

พระวิหาร ภาคเหนือ

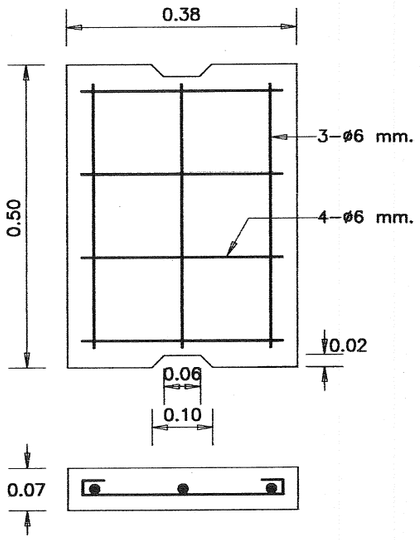

ฝา ค.ส.ล.	1:10

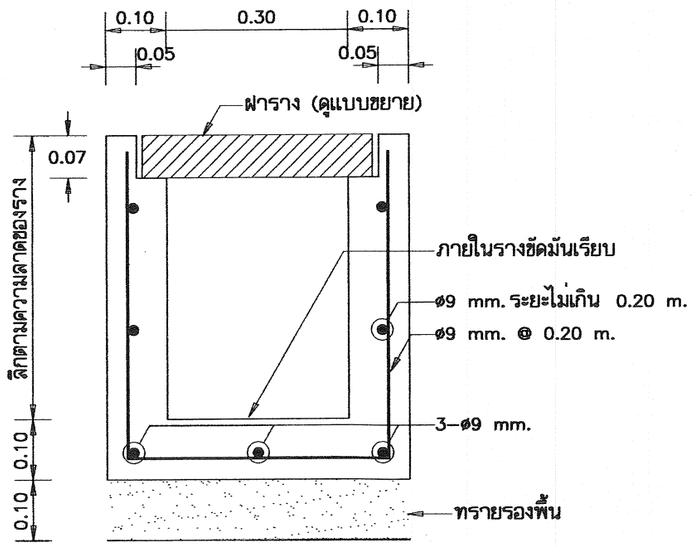

รูปตัดรางระบายน้ำ ค.ส.ล.	1:10

โครงการอาคารศาสนาเพื่อประชาชน

แบบ

พระวิหาร ภาคเหนือ

ประธานคณะทำงาน

สถาปนิกใหญ่

สำนักสถาปัตยกรรม

ผู้อำนวยการสำนัก

สถาปัตยกรรม		สถาปนิก
		สถาปนิก

สำนักวิศวกรรมโครงสร้างและงานระบบ

ผู้อำนวยการสำนัก

วิศวกรรม		วิศวกร
โครงสร้าง		วิศวกร
วิศวกรรม		วิศวกร
สุขาภิบาล		วิศวกร
วิศวกรรม		วิศวกร
ไฟฟ้า		วิศวกร
วิศวกรรม		วิศวกร
เครื่องกล		วิศวกร

อนุมัติ

(นายสว่าง ศรีศกุน)

อธิบดีกรมโยธาธิการและผังเมือง

แสดงแบบ

แบบขยายรางระบายน้ำ

มาตราส่วน	1:10
วัน/เดือน/ปี	ก.ค.2548
เลขที่แบบ	มบ.480304
แผ่นที่	SN–03
จำนวนแผ่น	3

พระวิหาร ภาคเหนือ

สัญลักษณ์	รายละเอียด
	CIRCUIT BREAKER
LP	แผงสวิตซ์ตัดตอนอัตโนมัติ ติดผนังสูงจากพื้น 1.80 เมตร ถึงส่วนบนสุด
	ดวงโคมฟลูออเรสเซนต์ กล่องเหล็กเปลือย หลอด 1-18 W ติดเพดาน ติดผนัง หรือซ่อนในฝ้าตามแบบ
	ดวงโคมไฟหวด หลอด COMPACT FL. 7-15W ชนิดให้แสงแบบ Warm White ติดห้อยเพดาน ความสูงกำหนดตามสภาพหน้างาน
	ดวงโคมไฟหวด หลอด COMPACT FL. 10-15W ชนิดให้แสงแบบ Warm White ติดห้อยเพดาน ความสูงกำหนดตามสภาพหน้างาน
	ดวงโคมไฟหวด หลอด COMPACT FL. 12-15W ชนิดให้แสงแบบ Warm White ติดห้อยเพดาน ความสูงกำหนดตามสภาพหน้างาน
	ดวงโคมไฟหวด หลอด COMPACT FL. 15-15W ชนิดให้แสงแบบ Warm White ติดห้อยเพดาน ความสูงกำหนดตามสภาพหน้างาน
	ดวงโคมไฟหวด หลอด COMPACT FL. 19-15W ชนิดให้แสงแบบ Warm White ติดห้อยเพดาน ความสูงกำหนดตามสภาพหน้างาน
	ดวงโคมไฟหวดชนิดติดผนัง หลอด COMPACT FL. 1-20W ชนิดให้แสงแบบ Warm White ติดผนังสูงจากพื้น 2.30 เมตร
	สวิตซ์ไฟฟ้าเดี่ยว ขนาด 16A-250V ติดฝังเรียบผนังหรือข้างเสาสูงจากพื้น 1.30 เมตร
	เต้ารับไฟฟ้าเดี่ยว มีขาดิน UNIVERSAL TYPE ขนาด 16A-250V ติดฝังเรียบผนังหรือข้างเสาต่ำจากเพดาน 0.20 เมตร
	เต้ารับไฟฟ้าคู่ มีขาดิน UNIVERSAL TYPE ขนาด 16A-250V ติดฝังเรียบผนังหรือข้างเสาสูงจากพื้น 0.30 เมตร
	เสาล่อฟ้าทองแดงปลายแหลม ขนาด ø5/8 นิ้ว ยาว 0.60 เมตร
	หลักสายดินทองแดง ขนาด ø5/8 นิ้ว ยาว 2.40 เมตร
—G—	สายทองแดงตีเกลียวเปลือย ขนาดตามแบบ
	สายไฟฟ้าเดินในท่อร้อยสายไฟฟ้า ซ่อนในฝ้าเพดาน ซ่อนในพื้น ซ่อนในผนัง หรือตามที่กำหนดในแบบ
	ท่อสายไฟฟ้าเดินต่อไป
	สายเมนวงจรย่อย (HOME RUN)

รายละเอียดงานระบบไฟฟ้า

1. การติดตั้งให้ยึดถือและปฏิบัติตามมาตรฐานการติดตั้งทางไฟฟ้าสำหรับประเทศไทย ฉบับล่าสุด และ/หรือกฎการไฟฟ้าฯ
2. หากมิได้กำหนดไว้เป็นอย่างอื่น ขนาดท่อสาย ให้เป็นดังนี้
   - สาย HOME RUN ของวงจรดวงโคมไฟฟ้า (จากดวงโคมเข้าแผงสวิตซ์ตัดตอนอัตโนมัติ) ใช้สาย 2.5 Sq.mm THW ร้อยในท่อโลหะ
   - สายระหว่างดวงโคม สายแยกจากสวิตซ์เข้าดวงโคม ใช้สาย 2.5 Sq.mm THW ร้อยในท่อโลหะ
   - สาย HOME RUN ของวงจรเต้ารับไฟฟ้า (จากเต้ารับเข้าแผงสวิตซ์ตัดตอนอัตโนมัติ) ใช้สาย 2.5/G2.5 Sq.mm THW ร้อยในท่อโลหะ
   - สายระหว่างเต้ารับ ให้ใช้สาย 2.5/G2.5 Sq.mm THW ร้อยในท่อโลหะ
   - สายเมนให้ใช้สาย THW ร้อยในท่อโลหะ สายภายนอกอาคารเดินไปยังเสาแรงต่ำของการไฟฟ้าฯ เดินลอยยึดด้วยแร็ค
3. ดวงโคมไฟหวด ต้องมีการป้องกันแมลงที่จะเข้าตกค้างอยู่ในหวดได้
4. วัสดุอุปกรณ์ที่ใช้
   - แผงสวิตซ์ตัดตอนอัตโนมัติ : ABB, MEM, MG, SIEMENS, SQUARE D
   - CIRCUIT BREAKER : ABB, MEM, MG, SIEMENS, SQUARE D
   - สายไฟฟ้า : มอก. 11-2531
   - ท่อร้อยสายไฟฟ้า : มอก. 770-2533
   - ดวงโคม : ผลิตภัณฑ์ภายในประเทศที่มีเครื่องหมายการค้า
   - หลอดฟลูออเรสเซนต์ : มอก. 236-2533
   - ขั้วรับหลอดและขั้วรับสตาร์ตเตอร์ : มอก. 344-2530
   - สตาร์ตเตอร์ : มอก. 183-2528
   - บัลลาสต์ : มอก. 23-2521
   - สวิตซ์และเต้ารับ : ABB, CLIPSAL, NATIONAL, TCL, BTICINO, SQUARE D

โครงการอาคารศาลาเพื่อประชาชน

แบบ

พระวิหาร ภาคเหนือ

ประธานคณะทำงาน — สถาปนิกใหญ่

สำนักสถาปัตยกรรม — ผู้อำนวยการสำนัก

สถาปัตยกรรม — สถาปนิก / สถาปนิก

สำนักวิศวกรรมโครงสร้างและงานระบบ — ผู้อำนวยการสำนัก

วิศวกรรม — วิศวกร

โครงสร้าง — วิศวกร

วิศวกรรม สุขาภิบาล — วิศวกร / วิศวกร

วิศวกรรม ไฟฟ้า — วิศวกร / วิศวกร

วิศวกรรม เครื่องกล — วิศวกร / วิศวกร

อนุมัติ

(นายเล่ง ศรีศุกุน)
อธิบดีกรมโยธาธิการและผังเมือง

แสดงแบบ

สัญลักษณ์, รายละเอียดระบบไฟฟ้า

มาตราส่วน -

วัน/เดือน/ปี **ก.ค.2548**

เลขที่แบบ **มบ.480304**

แผ่นที่	จำนวนแผ่น
E-01	4

พระวิหาร ภาคเหนือ

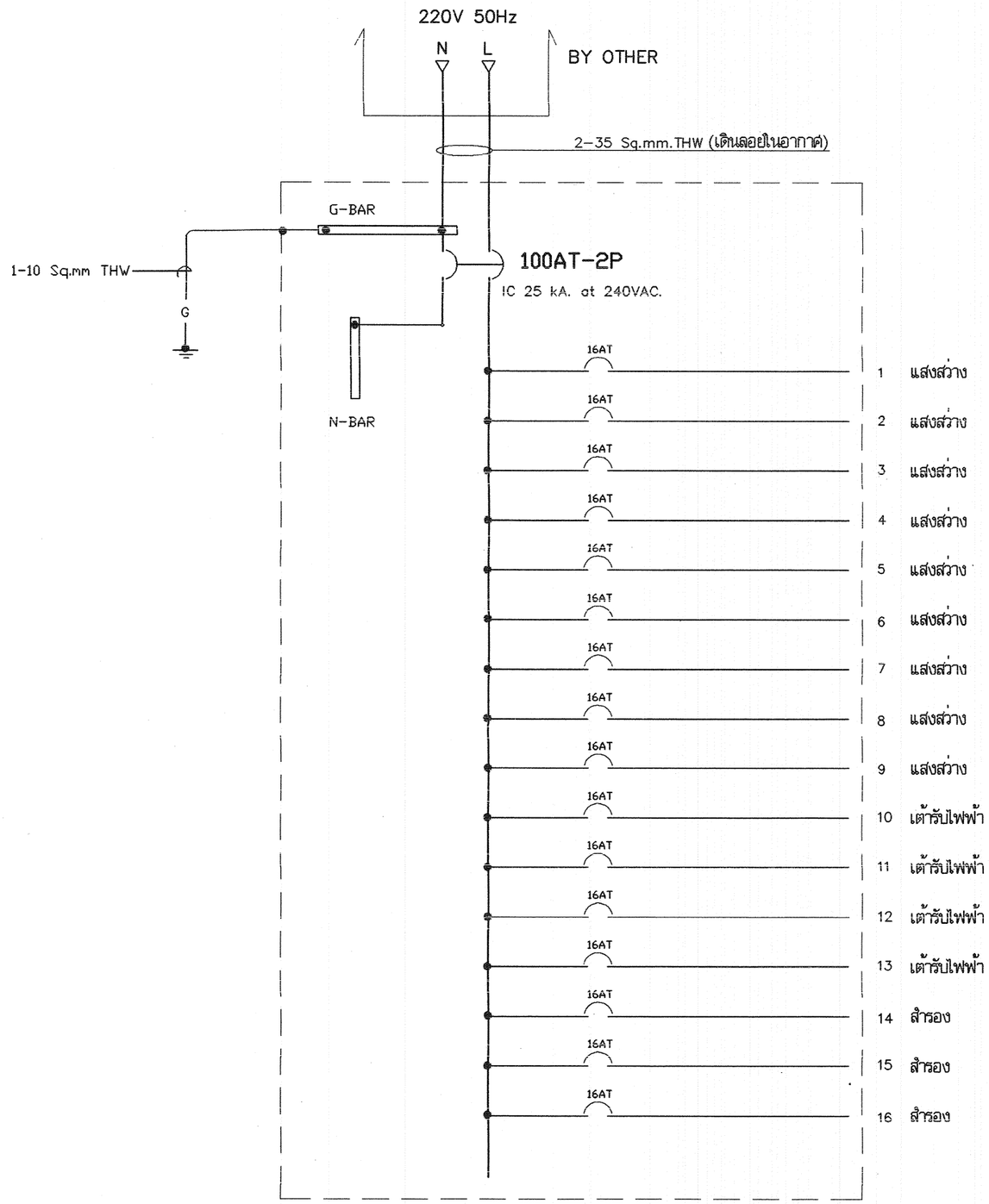

แผงสวิตซ์อัตโนมัติ " LP "

โครงการอาคารศาลนาเพื่อประชาชน

แบบ

พระวิหาร ภาคเหนือ

ประธานคณะทำงาน สถาปนิกใหญ่

สำนักสถาปัตยกรรม ผู้อำนวยการสำนัก

สถาปัตยกรรม สถาปนิก

สถาปนิก

สำนักวิศวกรรมโครงสร้างและงานระบบ ผู้อำนวยการสำนัก

วิศวกรรม วิศวกร

โครงสร้าง วิศวกร

วิศวกรรม วิศวกร

สุขาภิบาล วิศวกร

วิศวกรรม วิศวกร

ไฟฟ้า วิศวกร

วิศวกรรม วิศวกร

เครื่องกล วิศวกร

อนุมัติ

(นายสว่าง ศรีสกุณ)

อธิบดีกรมโยธาธิการและผังเมือง

แสดงแบบ

แผงสวิตซ์อัตโนมัติ "LP"

มาตราส่วน -

วัน/เดือน/ปี ก.ค.2548

เลขที่แบบ มบ.480304

แผ่นที่	จำนวนแผ่น
E-02	4

พระวิหาร ภาคเหนือ

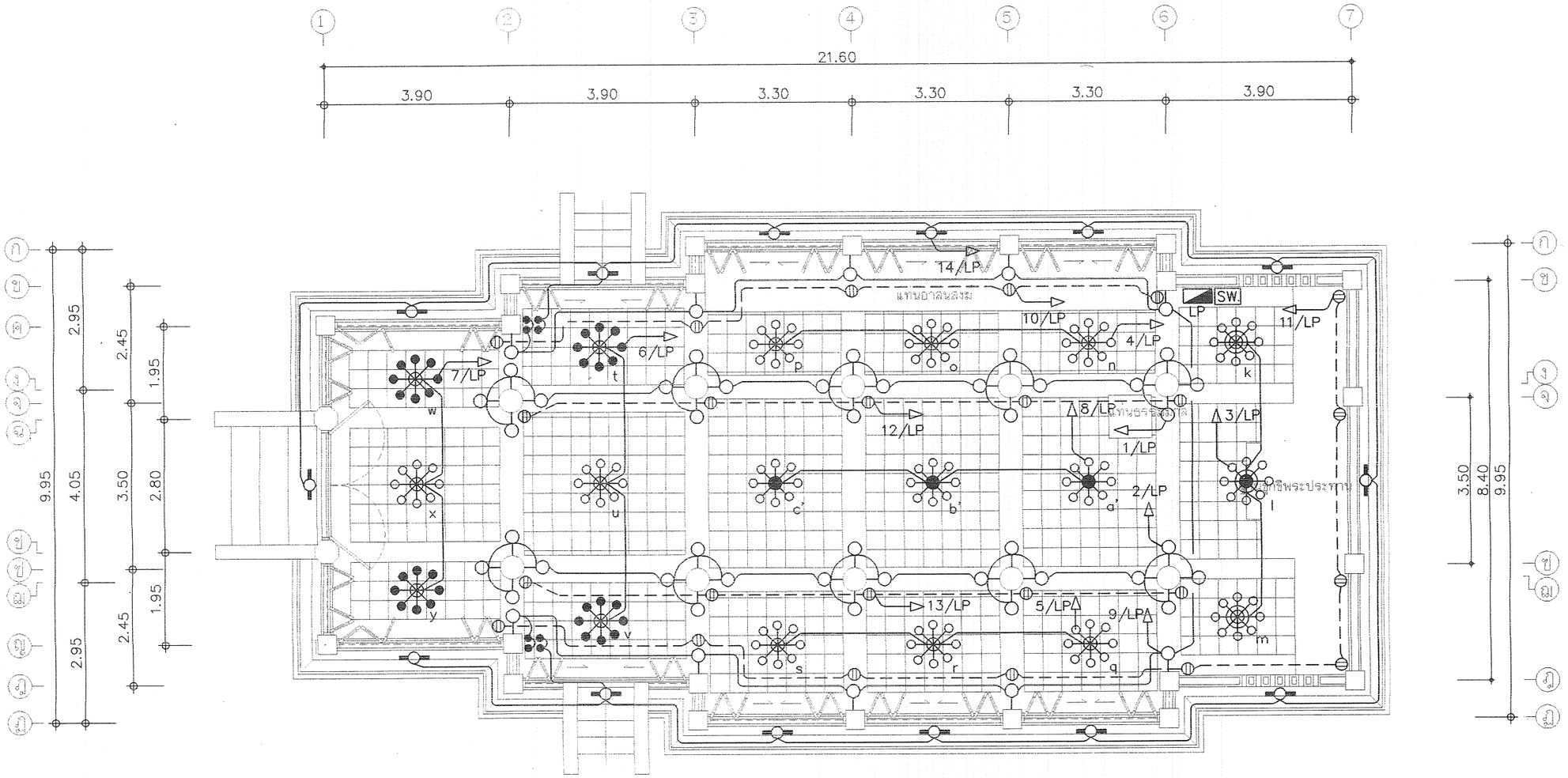

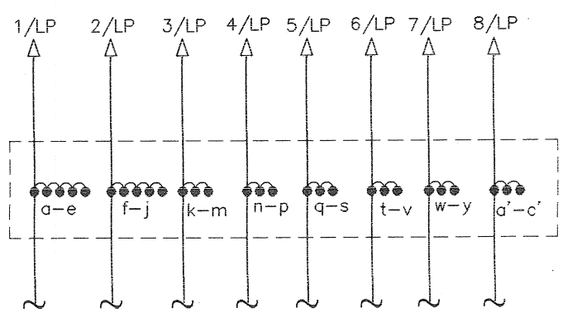

แผงสวิตช์ SW

ผังไฟฟ้า 1 : 100

โครงการอาคารศาสนาเพื่อประชาชน

แบบ

พระวิหาร ภาคเหนือ

ประธานคณะทำงาน — สถาปนิกใหญ่

สำนักสถาปัตยกรรม — ผู้อำนวยการสำนัก

สถาปัตยกรรม — สถาปนิก / สถาปนิก

สำนักวิศวกรรมโครงสร้างและงานระบบ — ผู้อำนวยการสำนัก

วิศวกรรมโครงสร้าง — วิศวกร / วิศวกร

วิศวกรรมสุขาภิบาล — วิศวกร / วิศวกร

วิศวกรรมไฟฟ้า — วิศวกร / วิศวกร

วิศวกรรมเครื่องกล — วิศวกร / วิศวกร

อนุมัติ

(นายสว่าง ศรีสกุน)
อธิบดีกรมโยธาธิการและผังเมือง

แสดงแบบ

ผังไฟฟ้า

มาตราส่วน	1:100
วัน/เดือน/ปี	ก.ค.2548
เลขที่แบบ	มบ.480304
แผ่นที่	E–03
จำนวนแผ่น	4

พระวิหาร ภาคเหนือ

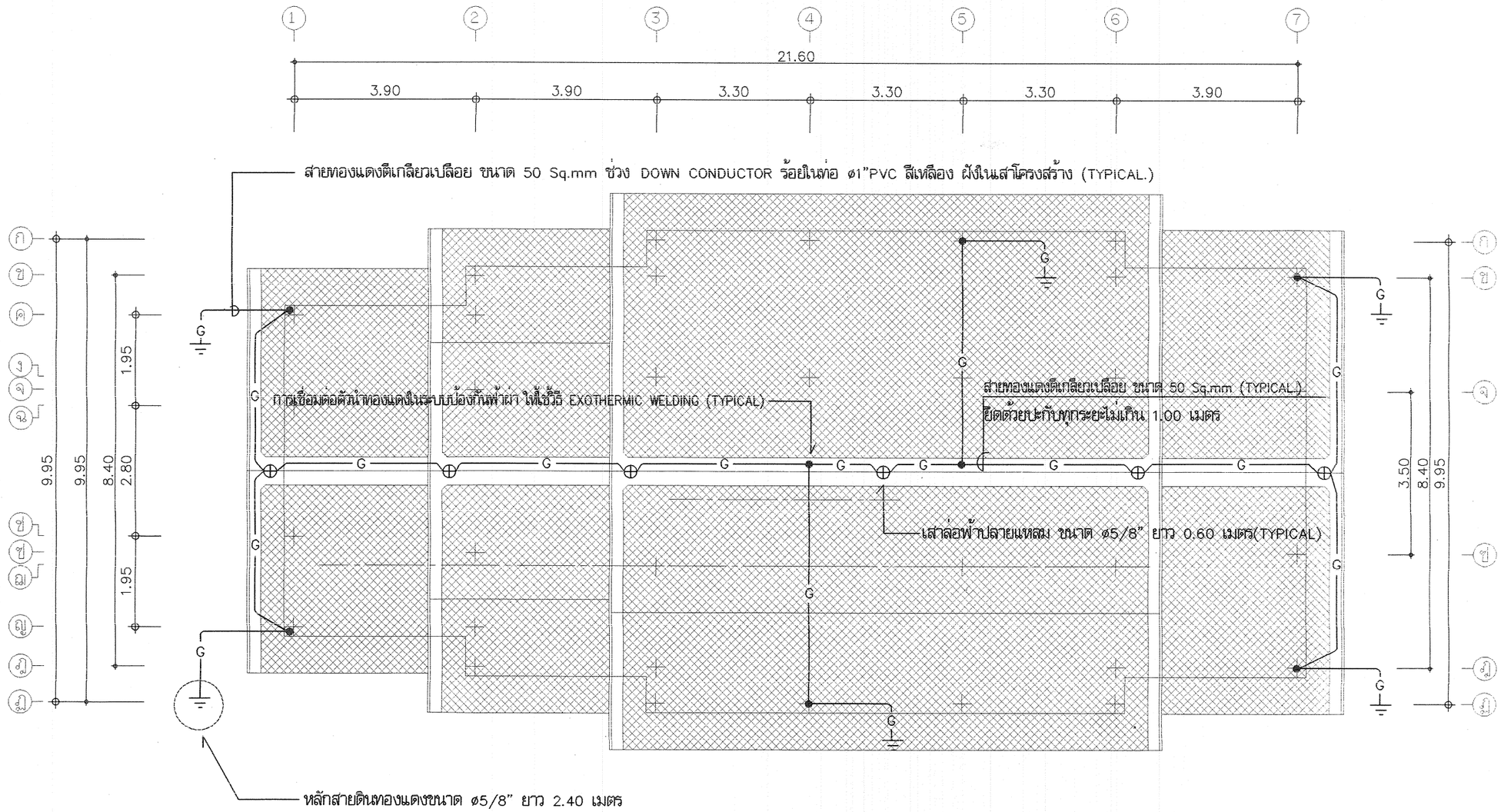

ผังล่อฟ้า หลังคา 1 : 100

โครงการอาคารศาลนาเพื่อประชาชน

แบบ

พระวิหาร ภาคเหนือ

ประธานคณะทำงาน — สถาปนิกใหญ่

สำนักสถาปัตยกรรม — ผู้อำนวยการสำนัก

สถาปัตยกรรม — สถาปนิก / สถาปนิก

สำนักวิศวกรรมโครงสร้างและงานระบบ — ผู้อำนวยการสำนัก

วิศวกรรม — วิศวกร

โครงสร้าง — วิศวกร

วิศวกรรม สุขาภิบาล — วิศวกร / วิศวกร

วิศวกรรม ไฟฟ้า — วิศวกร / วิศวกร

วิศวกรรม เครื่องกล — วิศวกร / วิศวกร

อนุมัติ

(นายสว่าง ศรีศกุน)
อธิบดีกรมโยธาธิการและผังเมือง

แสดงแบบ

ผังล่อฟ้า หลังคา

มาตราส่วน	1:100
วัน/เดือน/ปี	ก.ค.2548
เลขที่แบบ	มบ.480304
แผ่นที่	E-04
จำนวนแผ่น	4

พระวิหาร ภาคเหนือ

บัญชีแสดงปริมาณวัสดุและราคาค่าก่อสร้าง พระวิหารภาคเหนือ (แบบฐานรากไม่ตอกเสาเข็ม)

บริษัทหรือห้างหุ้นส่วน ..... **(ผู้เสนอราคา)**

ลำดับที่	สรุปค่าก่อสร้าง		ราคารวม บาท	หมายเหตุ
1	รวมงานราคาวัสดุและค่าแรงงาน			
	1.1 หมวดงานโครงสร้าง	เป็นเงินประมาณ		
	1.2 หมวดงานสถาปัตยกรรม	เป็นเงินประมาณ		
	1.3 หมวดงานระบบสุขาภิบาล	เป็นเงินประมาณ		
	1.4 หมวดงานระบบไฟฟ้า	เป็นเงินประมาณ		
	1.5 หมวดงานระบบปรับอากาศและระบายอากาศ	เป็นเงินประมาณ		
	1.6 หมวดงานอื่นๆ (ถ้ามีให้ระบุในรายการ)	เป็นเงินประมาณ		
	รวมเป็นเงิน			
2	ค่าอำนวยการและดำเนินงาน	เป็นเงิน		
3	ค่ากำไร	เป็นเงิน		
4	ค่าภาษีอากร	เป็นเงิน		
	รวมค่าก่อสร้างเป็นเงินทั้งสิ้น			
	(ตัวอักษร) (.....)			

ลงชื่อ .....

(.....)

(ผู้จัดการหรือผู้มีอำนาจเต็ม)

ในนาม .....

วันที่ ..... เดือน ..... พ.ศ. .....

ลงชื่อ .....

(.....)

(ผู้คิดราคา)

บัญชีแสดงปริมาณวัสดุและราคาค่าก่อสร้าง พระวิหารภาคเหนือ (แบบฐานรากไม่ตอกเสาเข็ม)

บริษัทหรือห้างหุ้นส่วน ..... **(ผู้เสนอราคา)**

ลำดับที่	รายการ	จำนวน	หน่วย	ราคาวัสดุ		ค่าแรงงาน		รวมค่าวัสดุ และค่าแรงงาน	หมายเหตุ
				ราคาหน่วยละ	จำนวนเงิน	ราคาหน่วยละ	จำนวนเงิน		
	<u>สรุปงานก่อสร้าง</u>								
1	หมวดงานวิศวกรรมโครงสร้าง		รวม						
2	หมวดงานสถาปัตยกรรม		รวม						
3	หมวดงานระบบสุขาภิบาล		รวม						
4	หมวดงานระบบไฟฟ้า		รวม						
5	หมวดงานอื่น ๆ(ถ้ามี)เพื่อให้ครบถ้วนตามรูปแบบและรายการ								
	รวมราคาวัสดุและค่าแรงงานเป็นเงินประมาณ								

บัญชีแสดงปริมาณวัสดุและราคาค่าก่อสร้าง พระวิหารภาคเหนือ

1	**หมวดงานวิศวกรรมโครงสร้าง**								
	1.1 ขุดดิน	212	ลบ.ม.						
	1.2 ทรายรองพื้นน้ำอัดแน่น	11	ลบ.ม.						
	1.3 คอนกรีตหยาบ	11	ลบ.ม.						
	1.4 คอนกรีตโครงสร้าง ค2.	117	ลบ.ม.						
	1.5 เหล็ก SR 24 Dia 6 มม.	938	กก.						
	- เหล็ก SR 24 Dia 9 มม.	3,134	กก.						
	- เหล็ก SD 30 Dia 12 มม.	1,447	กก.						
	- เหล็ก SD 30 Dia 16 มม.	3,682	กก.						
	- เหล็ก SD 30 Dia 20 มม.	592	กก.						
	- ลวดผูกเหล็ก	294	กก.						
	1.6 ไม้แบบ	680	ตร.ม.						
	- ค่าแรงไม้แบบ	972	ตร.ม.						
	- ไม้เคร่า	204	ลบ.ฟ.						
	- เสาค้ำ	185	ต้น						
	- ตะปู	243	กก.						
	1.7 งานเหล็กรูปพรรณ								
	- □ 6" x 6" x 6 มม.	13,044	กก.						
	- □ 5" x 5" x 5 มม.	3,438	กก.						
	- □ 1" x 2" x 3 มม.	3,768	กก.						
	- □ 1" x 1" x 2.3 มม.	6,039	กก.						
	- ทาสีกันสนิม	935	ตร.ม.						
	รวมหมวดงานวิศวกรรมโครงสร้าง								

2	**หมวดงานสถาปัตยกรรม**								
	2.1 งานหลังคา								
	- หลังคามุงกระเบื้องชายตัดเคลือบสี ขนาด 12.5x 23 ซม.	40,238	แผ่น						
	- ครอบสันหลังคาปูนปั้น	27	ม.						
	- ครอบปีกนก ค.ส.ล. ฉาบปูนเรียบ	43	ม.						
	- เชิงชายฉาบปูนปั้นบัว	53	ม.						
	- ค่าแรงมุงหลังคา	488	ตร.ม.						
	2.2 งานฝ้าเพดาน								
	- ฝ้าเพดานแผ่นยิบซั่มชนิดมีฟอลย์ หนา 9 มม. รอยต่อฉาบเรียบ	314	ตร.ม.						
	- ฝ้าเพดานไม้สักสำเร็จรูป กว้าง 7.5 ซม. หนา 0.8 มม.	148	ตร.ม.						
	2.3 งานผนังและผิวผนัง								
	- ผนังก่ออิฐครึ่งแผ่น	11	ตร.ม.						
	- ผนังก่ออิฐเต็มแผ่น	50	ตร.ม.						
	- เสาเอ็นและคานทับหลัง ค.ส.ล.	42	ม.						
	- ผนังผิวฉาบปูนเรียบ	120	ตร.ม.						
	- ฉาบปูนเรียบโครงสร้าง	417	ตร.ม.						
	- ฐานรอบอาคารก่ออิฐฉาบปูนปั้นบัว สูง 0.50 ม.	31	ตร.ม.						
	- ผนังทำช่องระบายอากาศก่ออิฐฉาบปูนเรียบบริเวณด้านข้างฐานชุกชีพระประธาน	2	ด้าน						
	- ฐานชุกชีก่ออิฐฉาบปูนปั้นบัว (ด้านล่าง)	15	ตร.ม.						
	2.4 งานตกแต่งผิวพื้น								
	- พื้นผิวปูหินแกรนิต	190	ตร.ม.						
	- พื้นผิวทำทรายล้าง	115	ตร.ม.						
	2.5 งานประตู - หน้าต่าง								
	- ป1	1	ชุด						
	- ป2	2	ชุด						

บริษัทสิตองปรึกษาวิศวกรรม จำกัด

	- น1	2	ชุด						
	- น2	2	ชุด						
	- น3	6	ชุด						
	- น4	4	ชุด						
	2.6 งานตกแต่งบันได								
	บันได 1								
	- ขั้นบันไดผิวทำหินขัด กว้าง 0.60 ม.	7.50	ม.						
	- จมูกบันไดทองเหลือง	10	ม.						
	- ชานบันไดผิวทำหินขัด	2.5	ตร.ม.						
	- ราวบันไดก่ออิฐ หนา 30 ซม. ผิวฉาบปูนปั้นบัวราวจับ	2	ชุด						
	ปั้นปูนรูปพญานาค ยาวประมาณ 3.00 ม.								
	บันได 2								
	- ขั้นบันไดผิวทำหินขัด กว้าง 0.35 ม.	10	ม.						
	- จมูกบันไดทองเหลือง	12	ม.						
	- ชานบันไดผิวทำหินขัด	2.50	ตร.ม.						
	- ราวบันไดก่ออิฐ หนา 30 ซม. ผิวฉาบปูนปั้นบัวราวจับ	4	ชุด						
	ปั้นปูนรูปพญานาค ยาวประมาณ 2.00 ม.								
	2.7 งานเบ็ดเตล็ด								
	- ราวลูกกรงไม้	5	ม.						
	- ซุ้มพระประธานก่ออิฐฉาบปูนปั้นบัว	1	ซุ้ม						
	- ฐานชุกชีพระประธาน (กลาง)	1	ฐาน						
	- ฐานชุกชีพระประธาน (ข้าง)	2	ฐาน						
	2.8 งานทาสี								
	- ทาสีพลาสติกภายนอก	375	ตร.ม.						
	- ทาสีพลาสติกภายใน	445	ตร.ม.						

	- ทาสีน้ำมัน	291	ตร.ม.						
	2.9 งานไม้แกะสลัก (ไม้สักหนา 2")								
	- ช่อฟ้าไม้แกะสลัก	5	ชุด						
	- เครื่องลำยอง	91	ม.						
	- เหงา	20	ชุด						
	- หน้าบัน (กลางด้านบน)	1	ชุด						
	- หน้าบัน (ข้างซ้าย,ขวา)	2	ชุด						
	- รวงผึ้ง (กลาง)	1	ชุด						
	- รวงผึ้ง (ซ้าย,ขวา)	2	ชุด						
	- คันทวย (หลังคาส่วนบน)	8	ชุด						
	- คันทวย (ส่วนล่าง)	14	ชุด						
	- บัวหัวเสา	14	ชุด						
	- ผนังไม้เข้าลิ้นลายลูกฟูก	123	ตร.ม.						
	รวมหมวดงานสถาปัตยกรรม								
3	**<u>หมวดงานระบบสุขาภิบาล</u>**								
	3.1 งานระบบสุขาภิบาลภายนอกอาคาร								
	- รางระบายน้ำ ค.ส.ล. กว้าง 0.30 พร้อมฝา ค.ส.ล.	58	ม.						
	- ท่อ ค.ส.ล. ขนาด Dia 0.40 ม.	40	ม.						
	- บ่อพักท่อระบายน้ำ ค.ส.ล. สำเร็จรูป	4	บ่อ						
	รวมหมวดงานระบบสุขาภิบาล								
4	**<u>หมวดงานระบบไฟฟ้า</u>**								
	4.1 ระบบไฟฟ้า								
	4.1.1 LOAD CENTER								
	- LP 16CKT. MCB. 100 AT-3P 16 BRANCH CB.	1	SET						
	4.1.2 ท่อและสาย								

เก็บไว้เพื่อการตรวจสอบ หรือเพื่อการอ้างอิง

	- Dia 1/2" EMT	520	M.						
	- 35 SQ.MM. THW	60	M.						
	- 2.5 SQ.MM. THW	1,560	M.						
	4.1.3 ดวงโคม,สวิตซ์,เต้ารับ								
	- ดวงโคม FL. กล่องเหล็กเปลือย หลอด 1-18 W	14	SET						
	- ดวงโคมไฟหวด หลอด Compact FL. 7-15 W	4	SET						
	- ดวงโคมไฟหวด หลอด Compact FL. 10-15 W	12	SET						
	- ดวงโคมไฟหวด หลอด Compact FL. 19-15 W	4	SET						
	- ดวงโคมไฟหวดชนิดติดผนัง หลอด COMPACT FL. 1-15 W	50	SET						
	- เต้ารับคู่ ขนาด 15 A - 250V (UNIVERSAL TYPE)	24	SET						
	- สวิตซ์เดี่ยว ขนาด 15 A - 250V	36	SET						
	- ACC.								
	4.2 ระบบล่อฟ้า								
	- เสาล่อฟ้าทองแดงปลายแหลม ขนาด Ø 5/8"	6	SET						
	- หลักสายดินทองแดงหุ้มเหล็ก ขนาด Ø 5/8" ยาว 3.00 ม.	6	SET						
	- BC. 50 SQ.MM.	175	M.						
	- ท่อ PVC Ø 1"	100	M.						
	- ACC.								
	รวมหมวดงานระบบไฟฟ้า								
5	**<u>หมวดงานอื่น ๆ(ถ้ามี)เพื่อให้ครบถ้วนตามรูปแบบและรายการ</u>**								
	รวมหมวดงานอื่น ๆ(ถ้ามี)เพื่อให้ครบถ้วนตามรูปแบบและรายการ								

บัญชีปริมาณงานและราคาค่าก่อสร้าง

บัญชีแสดงปริมาณวัสดุและราคาค่าก่อสร้าง พระวิหารภาคเหนือ (แบบฐานรากตอกเสาเข็ม)

บริษัทหรือห้างหุ้นส่วน ..... (ผู้เสนอราคา)

ลำดับที่	สรุปค่าก่อสร้าง		ราคารวม บาท	หมายเหตุ
1	รวมงานราคาวัสดุและค่าแรงงาน			
	1.1 หมวดงานโครงสร้าง	เป็นเงินประมาณ		
	1.2 หมวดงานสถาปัตยกรรม	เป็นเงินประมาณ		
	1.3 หมวดงานระบบสุขาภิบาล	เป็นเงินประมาณ		
	1.4 หมวดงานระบบไฟฟ้า	เป็นเงินประมาณ		
	1.5 หมวดงานระบบปรับอากาศและระบายอากาศ	เป็นเงินประมาณ		
	1.6 หมวดงานอื่นๆ (ถ้ามีให้ระบุในรายการ)	เป็นเงินประมาณ		
	รวมเป็นเงิน			
2	ค่าอำนวยการและดำเนินงาน	เป็นเงิน		
3	ค่ากำไร	เป็นเงิน		
4	ค่าภาษีอากร	เป็นเงิน		
	รวมค่าก่อสร้างเป็นเงินทั้งสิ้น			
	(ตัวอักษร) (.....)			

ลงชื่อ .....

(.....)

(ผู้จัดการหรือผู้มีอำนาจเต็ม)

ในนาม .....

วันที่ ..... เดือน ..... พ.ศ. .....

ลงชื่อ .....

(.....)

(ผู้คิดราคา)

บัญชีแสดงปริมาณวัสดุและราคาค่าก่อสร้าง พระวิหารภาคเหนือ (แบบฐานรากตอกเสาเข็ม)

บริษัทหรือห้างหุ้นส่วน ..... (ผู้เสนอราคา)

ลำดับที่	รายการ	จำนวน	หน่วย	ราคาวัสดุ		ค่าแรงงาน		รวมค่าวัสดุ และค่าแรงงาน	หมายเหตุ
				ราคาหน่วยละ	จำนวนเงิน	ราคาหน่วยละ	จำนวนเงิน		
	<u>สรุปงานก่อสร้าง</u>								
1	หมวดงานวิศวกรรมโครงสร้าง		รวม						
2	หมวดงานสถาปัตยกรรม		รวม						
3	หมวดงานระบบสุขาภิบาล		รวม						
4	หมวดงานระบบไฟฟ้า		รวม						
5	หมวดงานอื่น ๆ(ถ้ามี)เพื่อให้ครบถ้วนตามรูปแบบและรายการ								
	รวมราคาวัสดุและค่าแรงงานเป็นเงินประมาณ								

เอกสารประกอบการเสนอราคา

1	**หมวดงานวิศวกรรมโครงสร้าง**								
	1.1 ขุดดิน	167	ลบ.ม.						
	1.2 ทรายรองพื้นอัดแน่น	24	ลบ.ม.						
	1.3 คอนกรีตหยาบ	5	ลบ.ม.						
	1.4 เสาเข็ม I 0.22 x 10.00 ม.	100	ต้น						
	- สกัดหัวเสาเข็ม	100	ต้น						
	1.5 คอนกรีตโครงสร้าง ค2.	113	ลบ.ม.						
	1.6 เหล็ก SR 24 Dia 6 มม.	938	กก.						
	- เหล็ก SR 24 Dia 9 มม.	3,134	กก.						
	- เหล็ก SD 30 Dia 12 มม.	1,998	กก.						
	- เหล็ก SD 30 Dia 16 มม.	3,051	กก.						
	- เหล็ก SD 30 Dia 20 มม.	592	กก.						
	- ลวดผูกเหล็ก	291	กก.						
	1.7 ไม้แบบ	707	ตร.ม.						
	- ค่าแรงไม้แบบ	1,010	ตร.ม.						
	- ไม้เคร่า	212	ลบ.ฟ.						
	- เสาค้ำ	185	ต้น						
	- ตะปู	252	กก.						
	1.8 งานเหล็กรูปพรรณ								
	- □ 6" x 6" x 6 มม.	13,044	กก.						
	- □ 5" x 5" x 5 มม.	3,438	กก.						
	- □ 1" x 2" x 3 มม.	3,768	กก.						
	- □ 1" x 1" x 2.3 มม.	6,039	กก.						
	- ทาสีกันสนิม	935	ตร.ม.						
	รวมหมวดงานวิศวกรรมโครงสร้าง								

2	**หมวดงานสถาปัตยกรรม**								
	2.1 งานหลังคา								
	- หลังคามุงกระเบื้องชายตัดเคลือบสี ขนาด 12.5x 23 ซม.	40,238	แผ่น						
	- ครอบสันหลังคาปูนปั้น	27	ม.						
	- ครอบปีกนก ค.ส.ล. ฉาบปูนเรียบ	43	ม.						
	- เชิงชายฉาบปูนปั้นบัว	53	ม.						
	- ค่าแรงมุงหลังคา	488	ตร.ม.						
	2.2 งานฝ้าเพดาน								
	- ฝ้าเพดานแผ่นยิบซั่มชนิดมีฟอลย์ หนา 9 มม. รอยต่อฉาบเรียบ	314	ตร.ม.						
	- ฝ้าเพดานไม้สักสำเร็จรูป กว้าง 7.5 ซม. หนา 0.8 มม.	148	ตร.ม.						
	2.3 งานผนังและผิวผนัง								
	- ผนังก่ออิฐครึ่งแผ่น	11	ตร.ม.						
	- ผนังก่ออิฐเต็มแผ่น	50	ตร.ม.						
	- เสาเอ็นและคานทับหลัง ค.ส.ล.	42	ม.						
	- ผนังผิวฉาบปูนเรียบ	120	ตร.ม.						
	- ฉาบปูนเรียบโครงสร้าง	417	ตร.ม.						
	- ฐานรอบอาคารก่ออิฐฉาบปูนปั้นบัว สูง 0.50 ม.	31	ตร.ม.						
	- ผนังทำช่องระบายอากาศก่ออิฐฉาบปูนเรียบบริเวณด้านข้างฐานชุกชีพระประธาน	2	ด้าน						
	- ฐานชุกชีก่ออิฐฉาบปูนปั้นบัว (ด้านล่าง)	15	ตร.ม.						
	2.4 งานตกแต่งผิวพื้น								
	- พื้นผิวปูหินแกรนิต	190	ตร.ม.						
	- พื้นผิวทำทรายล้าง	115	ตร.ม.						
	2.5 งานประตู - หน้าต่าง								
	- ป1	1	ชุด						
	- ป2	2	ชุด						

เป็นเอกสารที่ต้องใช้ประกอบการพิจารณาเท่านั้น

	- น1	2	ชุด						
	- น2	2	ชุด						
	- น3	6	ชุด						
	- น4	4	ชุด						
	2.6 งานตกแต่งบันได								
	บันได 1								
	- ขั้นบันไดผิวทำหินขัด กว้าง 0.60 ม.	7.50	ม.						
	- จมูกบันไดทองเหลือง	10	ม.						
	- ชานบันไดผิวทำหินขัด	2.5	ตร.ม.						
	- ราวบันไดก่ออิฐ หนา 30 ซม. ผิวฉาบปูนปั้นบัวราวจับ	2	ชุด						
	ปั้นปูนรูปพญานาค ยาวประมาณ 3.00 ม.								
	บันได 2								
	- ขั้นบันไดผิวทำหินขัด กว้าง 0.35 ม.	10	ม.						
	- จมูกบันไดทองเหลือง	12	ม.						
	- ชานบันไดผิวทำหินขัด	2.50	ตร.ม.						
	- ราวบันไดก่ออิฐ หนา 30 ซม. ผิวฉาบปูนปั้นบัวราวจับ	4	ชุด						
	ปั้นปูนรูปพญานาค ยาวประมาณ 2.00 ม.								
	2.7 งานเบ็ดเตล็ด								
	- ราวลูกกรงไม้	5	ม.						
	- ซุ้มพระประธานก่ออิฐฉาบปูนปั้นบัว	1	ซุ้ม						
	- ฐานชุกชีพระประธาน (กลาง)	1	ฐาน						
	- ฐานชุกชีพระประธาน (ข้าง)	2	ฐาน						
	2.8 งานทาสี								
	- ทาสีพลาสติกภายนอก	375	ตร.ม.						
	- ทาสีพลาสติกภายใน	445	ตร.ม.						

	- ทาสีน้ำมัน	291	ตร.ม.						
	2.9 งานไม้แกะสลัก (ไม้สักหนา 2")								
	- ช่อฟ้าไม้แกะสลัก	5	ชุด						
	- เครื่องลำยอง	91	ม.						
	- เหงา	20	ชุด						
	- หน้าบัน (กลางด้านบน)	1	ชุด						
	- หน้าบัน (ข้างซ้าย,ขวา)	2	ชุด						
	- รวงผึ้ง (กลาง)	1	ชุด						
	- รวงผึ้ง (ซ้าย,ขวา)	2	ชุด						
	- คันทวย (หลังคาส่วนบน)	8	ชุด						
	- คันทวย (ส่วนล่าง)	14	ชุด						
	- บัวหัวเสา	14	ชุด						
	- ผนังไม้เข้าลิ้นลายลูกฟูก	123	ตร.ม.						
	รวมหมวดงานสถาปัตยกรรม								
3	**<u>หมวดงานระบบสุขาภิบาล</u>**								
	3.1 งานระบบสุขาภิบาลภายนอกอาคาร								
	- รางระบายน้ำ ค.ส.ล. กว้าง 0.30 พร้อมฝา ค.ส.ล.	58	ม.						
	- ท่อ ค.ส.ล. ขนาด Dia 0.40 ม.	40	ม.						
	- บ่อพักท่อระบายน้ำ ค.ส.ล. สำเร็จรูป	4	บ่อ						
	รวมหมวดงานระบบสุขาภิบาล								
4	**<u>หมวดงานระบบไฟฟ้า</u>**								
	4.1 ระบบไฟฟ้า								
	4.1.1 LOAD CENTER								
	- LP 16CKT. MCB. 100 AT-3P 16 BRANCH CB.	1	SET						
	4.1.2 ท่อและสาย								

เป็นสำเนาถูกต้องตามต้นฉบับ

	- Dia 1/2" EMT	520	M.						
	- 35 SQ.MM. THW	60	M.						
	- 2.5 SQ.MM. THW	1,560	M.						
	4.1.3 ดวงโคม,สวิตซ์,เต้ารับ								
	- ดวงโคม FL. กล่องเหล็กเปลือย หลอด 1-18 W	14	SET						
	- ดวงโคมไฟหวด หลอด Compact FL. 7-15 W	4	SET						
	- ดวงโคมไฟหวด หลอด Compact FL. 10-15 W	12	SET						
	- ดวงโคมไฟหวด หลอด Compact FL. 19-15 W	4	SET						
	- ดวงโคมไฟหวดชนิดติดผนัง หลอด COMPACT FL. 1-15 W	50	SET						
	- เต้ารับคู่ ขนาด 15 A - 250V (UNIVERSAL TYPE)	24	SET						
	- สวิตซ์เดี่ยว ขนาด 15 A - 250V	36	SET						
	- ACC.								
	4.2 ระบบล่อฟ้า								
	- เสาล่อฟ้าทองแดงปลายแหลม ขนาด Ø 5/8"	6	SET						
	- หลักสายดินทองแดงหุ้มเหล็ก ขนาด Ø 5/8" ยาว 3.00 ม.	6	SET						
	- BC. 50 SQ.MM.	175	M.						
	- ท่อ PVC Ø 1"	100	M.						
	- ACC.								
	รวมหมวดงานระบบไฟฟ้า								
5	**<u>หมวดงานอื่น ๆ(ถ้ามี)เพื่อให้ครบถ้วนตามรูปแบบและรายการ</u>**								
	รวมหมวดงานอื่น ๆ(ถ้ามี)เพื่อให้ครบถ้วนตามรูปแบบและรายการ								

บริษัทเอ็ดจีเอ็ม(ไอ)จำกัด ผู้ชำนาญด้านวิศวกรรมไฟฟ้า